Schlüter Systems®

DES SOLUTIONS INNOVANTES

Schlüter®-DILEX-BWA

Profilé de liaison

pour le raccordement aux éléments fixes

4.9

Fiche produit

Applications et fonctions

Schlüter-DILEX-BWA est un profilé de mouvements en matériaux synthétiques, destiné à être utilisé avec des revêtements carrelés. Il sert de joint périphérique flexible en contact avec des éléments fixes.
L'ailette de fixation latérale à perforations trapézoïdales en PVC-U (PVC dur) s'ancre dans le mortier-colle, sous les carreaux. La deuxième partie latérale comporte une chambre découpée en queue d'aronde, qui permet de coller le profilé contre l'élément fixe au moyen de mortier-colle, de résine époxydique, de silicone ou d'un produit analogue. La zone de mouvements de 5 mm de large en PVC-P (PVC souple) absorbe les mouvements.
La zone de mouvements inférieure est ouverte afin de mieux absorber les contraintes de traction.
Le profilé DILEX-BWA permet par ailleurs d'atténuer les points durs et donc les bruits de choc.

Matériau

Le profilé DILEX-BWA se compose d'une ailette de fixation à perforations trapézoïdales en PVC-U (PVC dur), de parties inférieure et supérieure en PVC-P (PVC souple) et d'une partie latérale en PVC-U (PVC dur). Cette dernière est pourvue d'une chambre découpée en queue d'aronde.

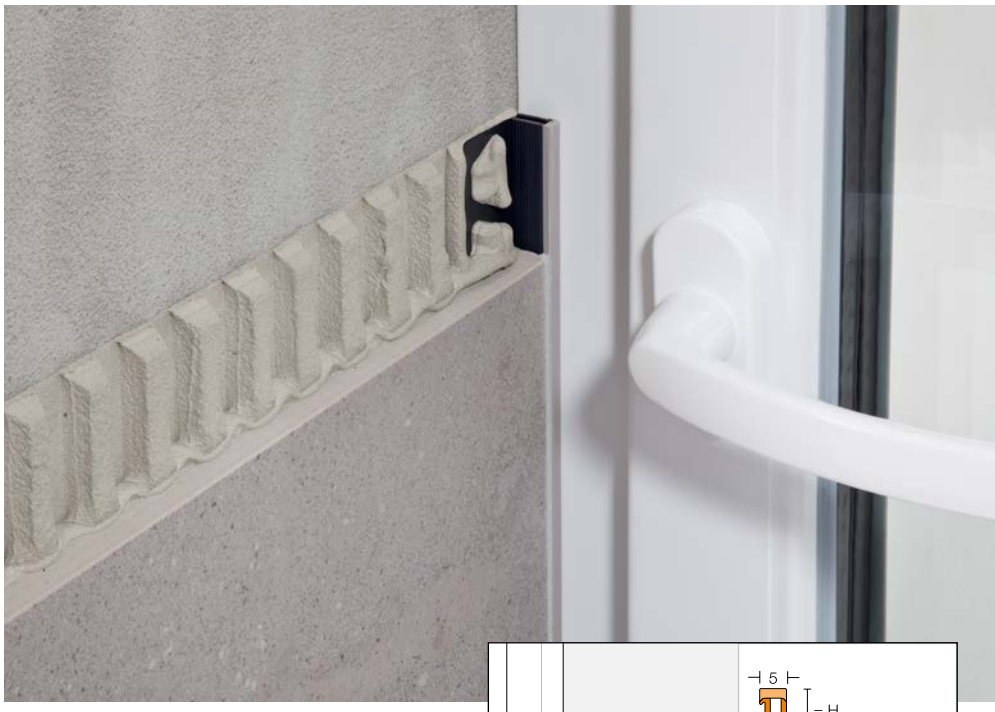

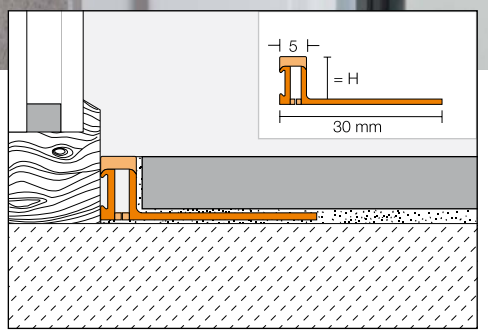

Propriétés du matériau et domaines d'utilisation

Ce profilé résiste aux contraintes chimiques auxquelles sont généralement exposés les carrelages, ainsi qu'aux moisissures et aux bactéries.
La zone de mouvements du profilé résiste aux UV et est exempte de plastifiants contenant des phtalates.
Le choix du matériau doit être déterminé au cas par cas en fonction des sollicitations chimiques, mécaniques ou autres sollicitations prévisibles.

Le profilé DILEX-BWA est destiné à être installé avec des revêtements carrelés et sert de joint périphérique flexible en contact avec des éléments fixes. Les domaines d'application sont, par exemple, les raccords muraux contre les encadrements de fenêtres ou de portes, ainsi que les revêtements de sol contre les revêtements muraux ou les plinthes existants, les éléments de porte, les armoires murales ou autres éléments similaires.

Mise en œuvre

1. Sélectionnez le profilé DILEX-BWA en fonction de l'épaisseur du carrelage.
2. Déposez le mortier-colle à l'aide d'une spatule crantée aux endroits où le profilé doit être posé.
3. La chambre en queue d'aronde peut éventuellement être remplie de colle époxydique, de silicone ou d'un produit analogue afin de pouvoir coller le profilé contre l'élément fixe.
4. Noyez l'ailette à perforations trapézoïdales du profilé DILEX-BWA dans le lit de mortier-colle et alignez fermement le profilé contre l'élément fixe.
5. Recouvrez entièrement de mortier-colle l'ailette de fixation à perforations trapézoïdales.
6. Noyez les carreaux de sorte qu'ils arrivent à fleur de l'arête supérieure du profilé.
7. Laissez un espace d'environ 2 mm entre le carreau et le profilé.
8. Comblez l'espace entre les carreaux et le profilé avec du mortier-joint.

Remarques

Les profilés DILEX-BWA résistent aux champignons et aux bactéries, et ne nécessitent aucun entretien particulier. Il suffit de les nettoyer en même temps que le carrelage. Pour cela, nous recommandons d'utiliser des produits d'entretien ménagers courants.



Domaine d'utilisation selon les sollicitations attendues

Personnes

Caddie
Poids total max. 0,4 t

VL (véhicule léger)
Poids total max. 3,5 t

Absorption du mouvement de Schlüter®-DILEX-BWA

DILEX-BWA	1,5 mm

Vue d'ensemble du produit

Schlüter®-DILEX-BWA

Unité de livraison : 2,50 m

Coloris	G	PG	BW	HB	GS	C	SG	DA	FG
H = 4,5 mm	•	•	•	•	•	•	•	•	•
H = 6 mm	•	•	•	•	•	•	•	•	•
H = 8 mm	•	•	•	•	•	•	•	•	•
H = 10 mm	•	•	•	•	•	•	•	•	•
H = 12,5 mm	•	•	•	•	•	•	•	•	•

Coloris de la zone de mouvements :
G = Gris
PG = Gris pastel
BW = Blanc brillant
HB = Beige clair
GS = Noir graphite
C = Sable
SG = Gris pierre
DA = Gris anthracite
FG = Gris joint

Schlüter-Systems KG Schmölestraße 7 | D-58640 Iserlohn
+49 2371 971-0 +49 2371 971-1111 info@schlueter.de schlueter-systems.com

Schlüter-Systems S.à.r.l. 12, rue des Flandres | F-60410 Villeneuve-sur-Verberie
03 44 54 18 88 03 44 54 18 80 profil@schluter.fr schluter-systems.fr

N° d'art. 550 463 – Édition 11/26 – Toute nouvelle édition rend caduque ce document – Dernière version, voir notre site Web.