Installation Guide for CTBT1C8

Installation guide for

CTBT1C8

Schlüter®-CONTROL-TR-BTC

(DE) Anschlussleiste für 8 Raumthermostate, 230 V

(EN) Connection block for 8 room thermostats, 230 V

(FR) Barre de raccordement pour 8 thermostats d'ambiance, 230 V
(NL) Aansluitrail voor 8 kamerthermostaten, 230 V
(ES) Regleta de conexión para 8 termostatos, 230 V
(IT) Modulo di collegamento per 8 termostati ambiente, 230 V
(CS) Připojovací svorkovnice pro 8 prostorových termostatů, 230 V
(PL) Listwa przyłączeniowa do 8 termostatów pomieszczeń, 230 V
(TR) 8 oda termostatı için bağlantı bloğu, 230 V
(PT) Barra de ligação para 8 termóstatos ambiente, 230 V
(HU) Sorkapocs 8 szobatermosztáthoz, 230 V
(DA) Stikterminal til 8 rumtermostater, 230 V
(FI) Liitäntälohko 8 huonetermostaatille, 230 V
(SV) Kopplingsblock för 8 rumstermostater, 230 V
(GR) Μονάδα σύνδεσης για 8 θερμοστάτες χώρου, 230 V
(RU) Блок подключения для 8 комнатных термостатов, 230 V

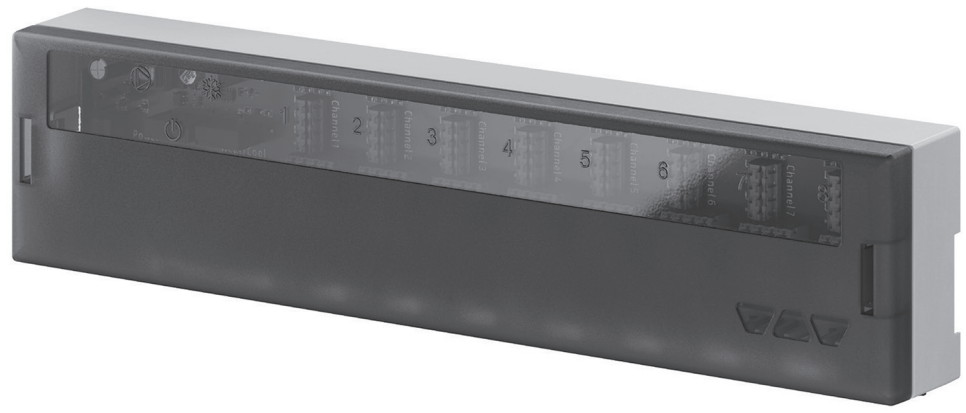

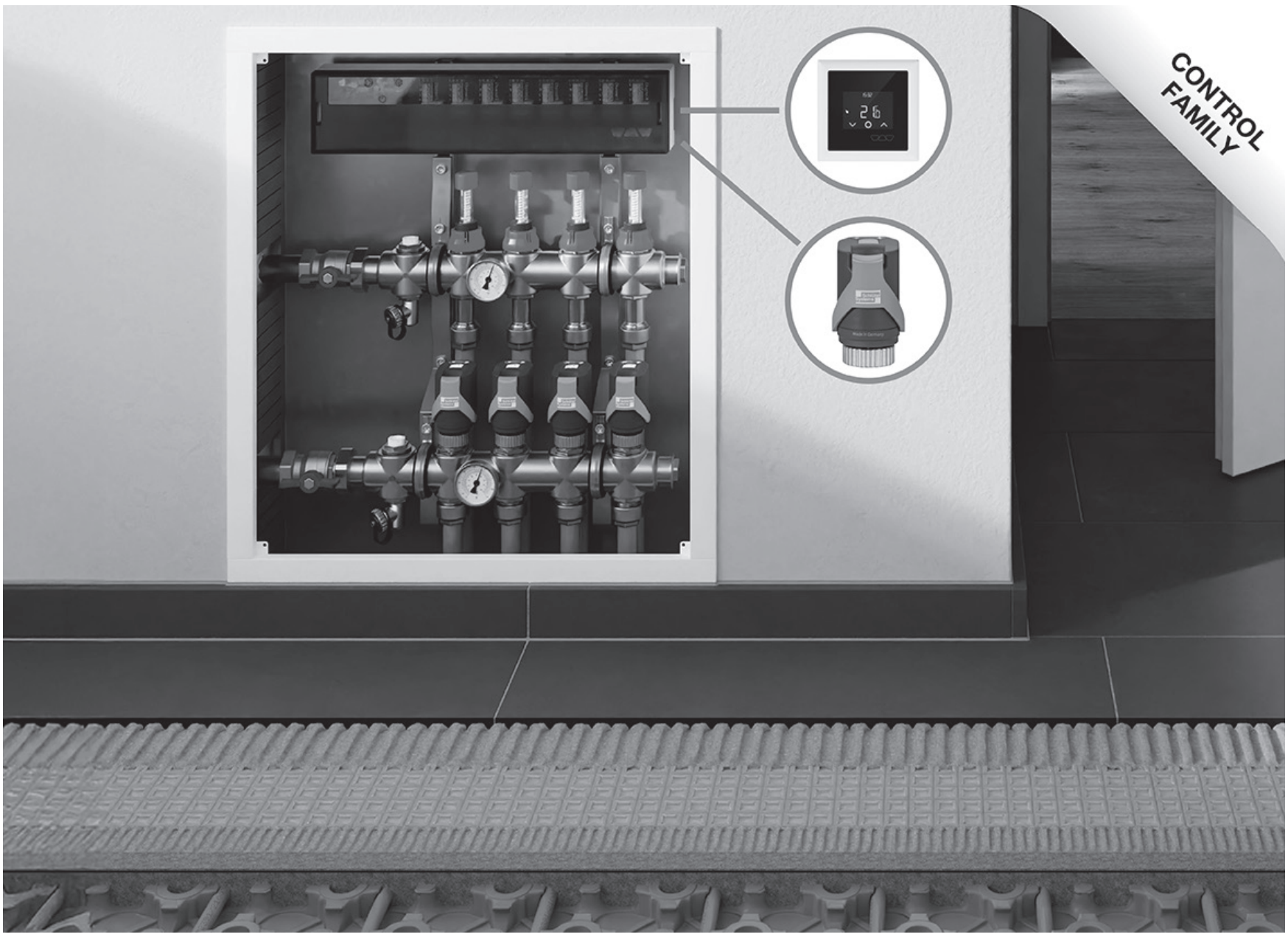

© 2026. Alle Rechte vorbehalten. Verwendet unter Lizenz von Schlüter-Systems KG / © 2026. All rights reserved. Used under license by Schlüter-Systems KG

Installation Guide for CTBT1C8

FIG. 1

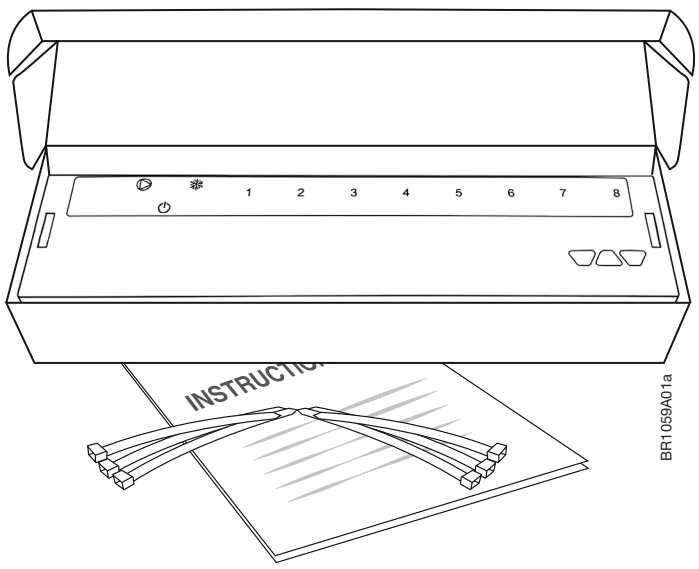

Weitere informationen
More information

FIG. 2

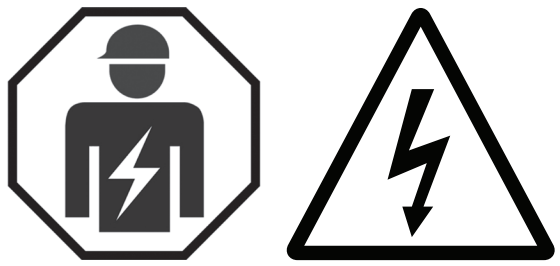

DE

ABB. 1 Inhalt
- Anschlussleiste Schlüter-CONTROL-TR-BTC
- Kabelbinder
- Montage-/ Bedienungsanleitung
- QR-Code für mehr Information

ABB. 2 ⚠ Warnung
Sicherheitshinweise
Verletzungsgefahr durch Leckagen, Stromschlag oder Kurzschluss bei unsachgemäßer Montage.
- Installation und Wartung nur durch qualifiziertes Fachpersonal. Vor der Montage die Montageanleitung lesen.
- Kontakt der elektrischen Ausrüstung mit Flüssigkeiten vermeiden.
- Bei Beschädigungen oder Funktionsstörungen Hersteller kontaktieren. Eigenmächtige Reparatur unterlassen.

EN

FIG. 1 Contents
- terminal strip Schlüter-CONTROL-TR-BTC
- Cable ties
- Installation/operating instructions
- QR code for more information

FIG. 2 ⚠ Warning
Safety instructions
Risk of injury due to leakage, electric shock or short circuit in the event of incorrect installation.
- installation and service may only be carried out by qualified personnel. Read the installation instructions before starting installation.
- Avoid contact between electrical equipment and liquids.
- Contact the manufacturer in case of damage or malfunctions. Do not attempt repairs yourself.

FR

FIG. 1 Contenu
- barrette de bornes Schlüter-CONTROL-TR-BTC
- Colliers de serrage
- Instructions d'installation et d'utilisation
- Code QR pour plus d'informations

FIG. 2 ⚠ Avertissement
Instructions de sécurité
Risque de blessure dû à une fuite, à un choc électrique ou à un court-circuit en cas d'installation incorrecte.
- L'installation et le service ne peuvent être effectués que par du personnel qualifié. Lire les instructions d'installation avant de commencer l'installation.
- Éviter tout contact entre les équipements électriques et les liquides.
- Contacter le fabricant en cas de dommages ou de dysfonctionnements. Ne pas essayer de réparer soi-même.

NL

AFB. 1 Inhoud
- klemmenstrook Schlüter-CONTROL-TR-BTC
- Kabelbinders
- Installatie-/bedieningsinstructies
- QR-code voor meer informatie

AFB. 2 ⚠ WAARSCHUWING
Veiligheidsinstructies
Risico op letsel door lekkage, elektrische schokken of kortsluiting bij onjuiste installatie.
- Installatie en onderhoud mogen uitsluitend worden uitgevoerd door gekwalificeerd personeel. Lees de installatie-instructies voordat u met de installatie begint.
- Vermijd contact tussen elektrische apparatuur en vloeistoffen.
- Neem in geval van schade of storingen contact op met de fabrikant. Voer geen reparaties zelf uit.

ES

FIG. 1 Contenido
- regleta de bornes Schlüter-CONTROL-TR-BTC
- Bridas para cables
- Instrucciones de instalación/funcionamiento
- Código QR para más información

FIG. 2 ⚠ Advertencia
Instrucciones de seguridad
Riesgo de lesiones por fugas, descargas eléctricas o cortocircuitos en caso de instalación incorrecta.
- La instalación y el servicio solo podrán ser realizados por personal cualificado. Leer las instrucciones de instalación antes de comenzar la instalación.
- Evitar el contacto entre equipos eléctricos y líquidos.
- Ponerse en contacto con el fabricante en caso de daños o mal funcionamiento. No intentar repararlo usted mismo.

IT

FIG. 1 Indice
- morsettiera Schlüter-CONTROL-TR-BTC
- Fascette fermacavo
- Istruzioni di installazione/uso
- Codice QR per maggiori informazioni

FIG. 2 ⚠ AVVISO
Istruzioni di sicurezza
Rischio di lesioni dovute a perdite, scosse elettriche o cortocircuiti in caso di installazione errata.
- L'installazione e la manutenzione possono essere effettuate solo da personale qualificato. Leggere le istruzioni di installazione prima di iniziare l'installazione.
- Evitare il contatto tra apparecchiature elettriche e liquidi.
- Contattare il produttore in caso di danni o malfunzionamenti. Non tentare di effettuare le riparazioni da solo.

CS

OBR. 1 Obsah
- svorkovnice Schlüter-CONTROL-TR-BTC
- Kabelové stahovací pásky
- Návod k instalaci/provozu
- QR kód pro více informací

OBR. 2 ⚠ Varování
Bezpečnostní pokyny
Nebezpečí zranění v důsledku netěsnosti, úrazu elektrickým proudem nebo zkratu v případě nesprávné instalace.
- Instalaci a servis smí provádět pouze kvalifikovaný personál. Před zahájením instalace si přečtěte instalační pokyny.
- Zabraňte kontaktu elektrických zařízení s kapalinami.
- V případě poškození nebo poruchy kontaktujte výrobce. Nepokoušejte se o opravy sami.

PL

IL. 1 Spis treści
- listwa zaciskowa Schlüter-CONTROL-TR-BTC
- Opaski kablowe
- Instrukcja instalacji/obsługi
- Kod QR, aby uzyskać więcej informacji

IL. 2 ⚠ Ostrzeżenie
INSTRUKCJE BEZPIECZEŃSTWA
Nieprawidłowa instalacja może spowodować ryzyko obrażeń ciała na skutek wycieku, porażenia prądem elektrycznym lub zwarcia.
- Instalację i serwis mogą wykonywać wyłącznie wykwalifikowani pracownicy. Przed rozpoczęciem instalacji należy przeczytać instrukcję instalacji.
- Unikaj kontaktu urządzeń elektrycznych z cieczami.
- W przypadku uszkodzeń lub nieprawidłowego działania skontaktuj się z producentem. Nie podejmuj prób samodzielnej naprawy.

TR

ŞEK. 1 İçindekiler
- Schlüter- klemens şeridi CONTROL-TR-BTC
- Kablo bağları
- Kurulum/kullanım talimatları
- Daha fazla bilgi için QR kodu

ŞEK. 2 ⚠ Uyarı
Güvenlik talimatları
Yanlış montaj durumunda sızıntı, elektrik çarpması veya kısa devre nedeniyle yaralanma riski vardır.
- Kurulum ve servis işlemleri yalnızca yetkili personel tarafından yapılabilir. Kurulum işlemine başlamadan önce kurulum talimatlarını okuyun.
- Elektrikli ekipman ile sıvılar arasında temastan kaçının.
- Hasar veya arıza durumunda üreticiyle iletişime geçin. Tamir işlemlerini kendiniz yapmaya kalkışmayın.

PT

FIG. 1 Índice
- régua de terminais Schlüter-CONTROL-TR-BTC
- Abraçadeiras para cabos
- Instruções de instalação/funcionamento
- Código QR para mais informações

FIG. 2 ⚠ Aviso
Instruções de segurança
Risco de ferimentos devido a fuga, choque elétrico ou curto-circuito em caso de instalação incorreta.
- A instalação e a assistência técnica só podem ser realizadas por pessoal qualificado. Leia as instruções de instalação antes de iniciar a instalação.
- Evite o contacto entre equipamentos elétricos e líquidos.
- Em caso de danos ou avarias, contacte o fabricante. Não tente efetuar reparações por sua conta.

HU

ÁBRA 1 Tartalom
- sorkapocs Schlüter-CONTROL-TR-BTC
- Kábelkötegelők
- Telepítési/üzemeltetési utasítások
- QR-kód további információkért

ÁBRA 2 ⚠ Figyelmeztetés
Biztonsági utasítások
Sérülésveszély szivárgás, áramütés vagy rövidzárlat miatt helytelen telepítés esetén.
- a telepítést és a szervizelést csak szakképzett személyzet végezheti. A telepítés megkezdése előtt olvassa el a telepítési utasításokat.
- Kerülje az elektromos berendezések folyadékkal való érintkezését.
- Sérülés vagy meghibásodás esetén forduljon a gyártóhoz. Ne próbálja meg saját maga elvégezni a javítást.

DA

FIG. 1 Indhold
- klemrække Schlüter-CONTROL-TR-BTC
- Kabelbindere
- Installations-/betjeningsvejledning
- QR-kode til yderligere information

FIG. 2 ⚠ Advarsel
Sikkerhedsinstruktioner
Risiko for personskade som følge af lækage, elektrisk stød eller kortslutning ved forkert installation.
- installation og service må kun udføres af kvalificeret personale. Læs installationsvejledningen, inden installationen påbegyndes.
- Undgå kontakt mellem elektrisk udstyr og væsker.
- Kontakt producenten i tilfælde af skader eller funktionsfejl. Forsøg ikke selv at udføre reparationer.

FI

KUVA 1 Sisällysluettelo
- liitäntärima Schlüter-CONTROL-TR-BTC
- Nippusiteet
- Asennus-/käyttöohjeet
- QR-koodi lisätietoja varten

KUVA 2 ⚠ Varoitus
Turvaohjeet
Vuodon, sähköiskun tai oikosulun aiheuttama loukkaantumisvaara virheellisen asennuksen yhteydessä.
- Asennuksen ja huollon saa suorittaa vain pätevä henkilöstö. Lue asennusohjeet ennen asennuksen aloittamista.
- Vältä sähkölaitteiden ja nesteiden kosketusta.
- Ota yhteyttä valmistajaan, jos laitteessa on vaurioita tai toimintahäiriöitä. Älä yritä korjata laitetta itse.

SV

FIG. 1 Innehåll
- anslutningsplint Schlüter-CONTROL-TR-BTC
- Buntband
- Installations- och bruksanvisning
- QR-kod för mer information

FIG. 2 ⚠ Varning
Säkerhetsinstruktioner
Risk för personskada på grund av läckage, elektriska stötar eller kortslutning vid felaktig installation.
- Installation och service får endast utföras av kvalificerad personal. Läs installationsanvisningarna innan installationen påbörjas.
- Undvik kontakt mellan elektrisk utrustning och vätskor.
- Kontakta tillverkaren vid skador eller funktionsfel. Försök inte utföra reparationer själv.

GR

Σχ. 1 Περιεχόμενα
- κλέμα ακροδεκτών Schlüter-CONTROL-TR-BTC
- Δεματικά καλωδίων
- Οδηγίες εγκατάστασης/λειτουργίας
- Κωδικός QR για περισσότερες πληροφορίες

Σχ. 2 ⚠ Προειδοποίηση
Οδηγίες ασφαλείας
Κίνδυνος τραυματισμού λόγω διαρροής, ηλεκτροπληξίας ή βραχυκυκλώματος σε περίπτωση λανθασμένης εγκατάστασης.
- Η εγκατάσταση και η συντήρηση επιτρέπεται να πραγματοποιούνται μόνο από εξειδικευμένο προσωπικό. Διαβάστε τις οδηγίες εγκατάστασης πριν ξεκινήσετε την εγκατάσταση.
- Αποφύγετε την επαφή μεταξύ ηλεκτρικού εξοπλισμού και υγρών.
- Επικοινωνήστε με τον κατασκευαστή σε περίπτωση ζημιάς ή δυσλειτουργίας. Μην επιχειρήσετε να πραγματοποιήσετε μόνοι σας επισκευές.

RU

РИС. 1 Содержание
- клеммная колодка Schlüter-CONTROL-TR-BTC
- Кабельные стяжки
- Инструкция по установке/эксплуатации
- QR-код для получения дополнительной информации

РИС. 2 ⚠ ПРЕДУПРЕЖДЕНИЕ
Инструкции по безопасности
Риск получения травм в результате утечки, поражения электрическим током или короткого замыкания при неправильной установке.
- Установка и обслуживание могут выполняться только квалифицированным персоналом. Перед началом установки ознакомьтесь с инструкцией по установке.
- Избегайте контакта электрооборудования с жидкостями.
- В случае повреждения или неисправности обращайтесь к производителю. Не пытайтесь выполнять ремонт самостоятельно.

DE

Geräte mit diesem Aufkleber dürfen nicht mit dem normalen Hausmüll entsorgt werden. Sie müssen mit anderem elektrischen und elektronischen Abfall getrennt gesammelt und gemäß den lokalen Vorschriften entsorgt werden.

EN

Devices with this sticker must not be disposed of with normal household waste. They must be collected separately from other electrical and electronic waste and disposed of in accordance with local regulations.

FR

Les appareils portant cet autocollant ne doivent pas être jetés avec les ordures ménagères ordinaires. Ils doivent être collectés séparément des autres déchets électriques et électroniques et éliminés conformément à la réglementation locale.

NL

Apparaten met deze sticker mogen niet met het normale huisvuil worden weggegooid. Ze moeten apart van ander elektrisch en elektronisch afval worden ingezameld en afgevoerd volgens de plaatselijke voorschriften.

ES

Los dispositivos con esta etiqueta no deben desecharse con la basura doméstica normal. Deben recogerse por separado de otros residuos eléctricos y electrónicos y eliminarse de acuerdo con la normativa local.

IT

I dispositivi con questo adesivo non devono essere smaltiti con i normali rifiuti domestici. Devono essere raccolti separatamente dagli altri rifiuti elettrici ed elettronici e smaltiti in conformità con le normative locali.

CS

Zařízení s touto nálepkou se nesmí likvidovat s běžným domovním odpadem. Musí být shromažďována odděleně od ostatního elektrického a elektronického odpadu a likvidována v souladu s místními předpisy.

PL

Urządzeń oznaczonych tą naklejką nie należy wyrzucać wraz ze zwykłymi odpadami domowymi. Należy je zbierać oddzielnie od innych odpadów elektrycznych i elektronicznych i utylizować zgodnie z lokalnymi przepisami.

TR

Bu etikete sahip cihazlar normal evsel atıklarla birlikte atılmamalıdır. Bunlar diğer elektrikli ve elektronik atıklardan ayrı olarak toplanmalı ve yerel yönetmeliklere uygun olarak imha edilmelidir.

PT

Os dispositivos com este autocolante não devem ser eliminados com o lixo doméstico normal. Devem ser recolhidos separadamente de outros resíduos elétricos e eletrónicos e eliminados de acordo com os regulamentos locais.

HU

Az ezzel a matricával jelölt eszközöket tilos a háztartási hulladékkal együtt kidobni. Ezeket más elektromos és elektronikus hulladéktól elkülönítve kell gyűjteni, és a helyi előírásoknak megfelelően kell ártalmatlanítani.

DA

Apparater med dette klistermærke må ikke bortskaffes sammen med almindeligt husholdningsaffald. De skal indsamles separat fra andet elektrisk og elektronikaffald og bortskaffes i overensstemmelse med lokale bestemmelser.

FI

Tällä tarralla varustettuja laitteita ei saa hävittää tavallisen kotitalousjätteen mukana. Ne on kerättävä erikseen muusta sähkö- ja elektroniikkajätteestä ja hävitettävä paikallisten määräysten mukaisesti.

SV

Enheter med denna etikett får inte kasseras med vanligt hushållsavfall. De måste samlas in separat från annat elektriskt och elektroniskt avfall och kasseras i enlighet med lokala föreskrifter.

GR

Οι συσκευές με αυτό το αυτοκόλλητο δεν πρέπει να απορρίπτονται μαζί με τα συνηθισμένα οικιακά απορρίμματα. Πρέπει να συλλέγονται ξεχωριστά από άλλα ηλεκτρικά και ηλεκτρονικά απόβλητα και να απορρίπτονται σύμφωνα με τους τοπικούς κανονισμούς.

RU

Устройства с этой наклейкой нельзя выбрасывать вместе с обычными бытовыми отходами. Их необходимо собирать отдельно от других электрических и электронных отходов и утилизировать в соответствии с местными правилами.

© 2026. Alle Rechte vorbehalten. Verwendet unter Lizenz von Schlüter-Systems KG / © 2026. All rights reserved. Used under license by Schlüter-Systems KG

Installation Guide for CTBT1C8

FIG. 3

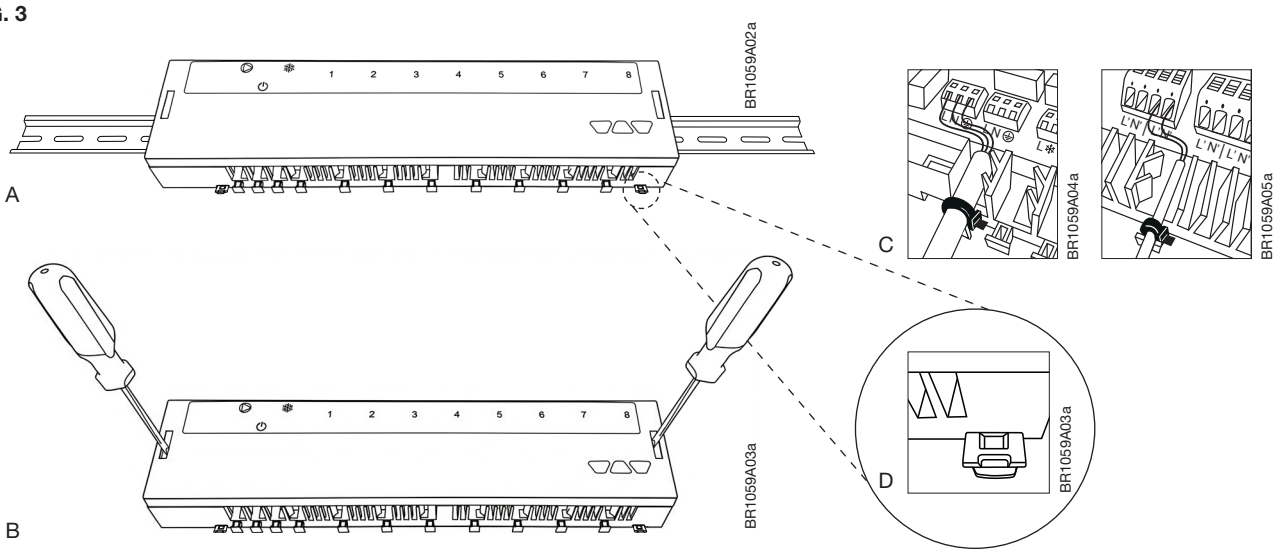

FIG. 4

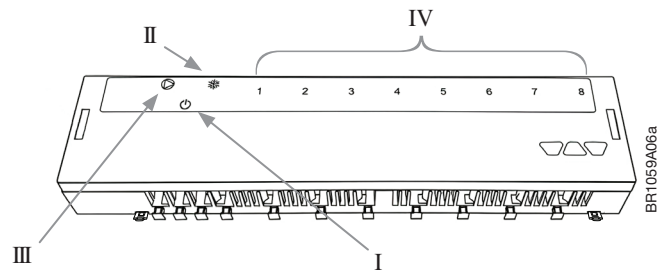

DE

ABB. 3 Installation
A Montage auf der Hutschiene oder an der Wand
B Öffnen des Frontdeckels: Drücken Sie die Befestigungshaken mit Hilfe eines Flachschraubendrehers zur Seite.
C Drücken Sie die elektrischen Leitungen in die dafür vorgesehenen Leitungsführungen und befestigen Sie diese mit den Kabelbindern.
D Hutschienenbefestigungen

ABB. 4 Beschreibung der Symbole und LED
I) Betriebs-LED leuchtet grün, wenn 230 V anliegen.
II) Kühlmodus-LED leuchtet blau, wenn der Kühlmodus aktiviert ist.
III) Heizungsumwälzpumpe-LED leuchtet grün bei Anforderung im Heiz- und Kühlmodus (1 Minute Nachlauf).
IV) Kanal-LEDs leuchten grün, wenn die Thermostate Heizen und Kühlen anfordern.

EN

FIG. 3 installation
A Mount on the DIN rail or on the wall
B Opening the front cover: Push the retaining hooks to the side using a flat-blade screwdriver.
C Push the electrical cables into the designated cable guides and secure them with cable ties.
D DIN rail fixings

FIG. 4 Description of the symbols and LEDs
I) The operation LED lights green when 230 V is present.
II) Cooling mode LED lights blue when cooling mode is active.
III) Heating circulation pump LED lights green when demand is present in heating and cooling modes (1-minute afterrun).
IV) Conduit LEDs light green when the thermostats request heating or cooling.

FR

FIG. 3 Installation
A Installer sur le rail DIN ou au mur
B Ouverture du cache avant : À l'aide d'un tournevis plat, repousser les crochets de fixation sur le côté.
C Pousser les câbles électriques dans les guides-câbles prévus à cet effet et les fixer avec des colliers de serrage.
D Fixations pour rail DIN

FIG. 4 Description des symboles et des LED
I) La LED de fonctionnement s'allume en vert lorsque le 230 V est présent.
II) La LED du mode refroidissement s'allume en bleu lorsque le mode refroidissement est actif.
III) La LED de la pompe de circulation de chauffage s'allume en vert lorsqu'une demande est présente en modes chauffage et refroidissement (marche résiduelle de 1 minute).
IV) Les LED de conduits s'allument en vert lorsque les thermostats demandent du chauffage ou du refroidissement.

NL

AFB. 3 installatie
A Monteer op de DIN-rail of aan de muur
B Frontafdekking openen: Duw de bevestigingshaken opzij met een platte schroevendraaier.
C Duw de elektrische kabels in de daarvoor bestemde kabelgeleiders en zet ze vast met kabelbinders.
D DIN-railbevestigingen

AFB. 4 Beschrijving van de symbolen en LED's
I) De bedrijfs-LED brandt groen wanneer er 230 V aanwezig is.
II) De LED voor de koelmodus brandt blauw wanneer de koelmodus actief is.
III) De LED van de verwarmingscirculatiepomp brandt groen wanneer er vraag is in de verwarmings- en koelmodus (1 minuut nadraaitijd).
IV) De LED's in de leidingen lichten groen op wanneer de thermostaten verwarming of koeling aanvragen.

ES

FIG. 3 Instalación
A Montar en el carril DIN o en la pared
B Apertura de la tapa frontal: Empujar los ganchos de sujeción hacia un lado con un destornillador de punta plana.
C Introducir los cables eléctricos en las guías de cables designadas y fijarlos con bridas para cables.
D Fijaciones para carril DIN

FIG. 4 Descripción de los símbolos y los LED
I) El LED de funcionamiento se ilumina en verde cuando hay 230 V presentes.
II) El LED del modo de refrigeración se ilumina en azul cuando el modo de refrigeración está activo.
III) El LED de la bomba de circulación de calentamiento se ilumina en verde cuando hay demanda en los modos de calentamiento y refrigeración (posfuncionamiento de 1 minuto).
IV) Los LED del conducto se iluminan en verde cuando los termostatos solicitan calentamiento o refrigeración.

IT

FIG. 3 INSTALLAZIONE
A Montare su guida DIN o a parete
B Apertura del coperchio frontale: Spingere i ganci di fissaggio lateralmente utilizzando un cacciavite a lama piatta.
C Inserire i cavi elettrici nelle apposite guide cavo e fissarli con fascette.
D Fissaggi per guida DIN

FIG. 4 Descrizione dei simboli e dei LED
I) Il LED di funzionamento si illumina di verde quando è presente una tensione di 230 V.
II) Il LED della modalità di raffreddamento si illumina di blu quando la modalità di raffreddamento è attiva.
III) Il LED della pompa di circolazione per riscaldamento si illumina di verde quando è presente una richiesta in modalità riscaldamento e raffreddamento (post-funzionamento di 1 minuto).
IV) I LED dei canali si illuminano di verde quando i termostati richiedono riscaldamento o raffreddamento.

CS

OBR. 3 Instalace
A Montáž na DIN lištu nebo na zeď
B Otevření předního krytu: Pomocí plochého šroubováku zatlačte upevňovací háčky do strany.
C Zasuňte elektrické kabely do určených kabelových vodítek a zajistěte je kabelovými stahovacími páskami.
D Úchyty na DIN lištu

OBR. 4 Popis symbolů a LED diod
I) Provozní LED svítí zeleně, když je k dispozici napětí 230 V.
II) LED kontrolka režimu chlazení svítí modře, když je režim chlazení aktivní.
III) LED dioda oběhového čerpadla topení svítí zeleně, když je v režimech vytápění i chlazení přítomen požadavek (doběh 1 minuty).
IV) LED diody na kabelových svodech svítí zeleně, když termostaty požadují vytápění nebo chlazení.

PL

IL. 3 MONTAŻ
A Montaż na szynie DIN lub na ścianie
B Otwieranie pokrywy przedniej: Odchyl haki mocujące na bok za pomocą płaskiego śrubokręta.
C Włóż kable elektryczne do wyznaczonych prowadnic i zabezpiecz je opaskami kablowymi.
D Mocowania na szynie DIN

IL. 4 Opis symboli i diod LED
I) Dioda LED stanu pracy świeci na zielono, gdy obecne jest napięcie 230 V.
II) Dioda LED trybu chłodzenia świeci na niebiesko, gdy tryb chłodzenia jest aktywny.
III) Dioda LED pompy obiegowej ogrzewania świeci na zielono, gdy występuje zapotrzebowanie w trybach ogrzewania i chłodzenia (z 1-minutowym wybiegiem).
IV) Diody LED przewodów świecą na zielono, gdy termostaty żądają grzania lub chłodzenia.

TR

ŞEK. 3 Kurulum
A DIN rayına veya duvara monte edin
B Ön kapağın açılması: Düz uçlu bir tornavida kullanarak sabitleme kancalarını yana doğru itin.
C Elektrik kablolarını belirlenmiş kablo kılavuzlarına itin ve kablo bağlarıyla sabitleyin.
D DIN ray bağlantıları

ŞEK. 4 Sembollerin ve LED'lerin açıklaması
I) 230 V mevcut olduğunda çalışma LED'i yeşil yanar.
II) Soğutma modu etkin olduğunda soğutma modu LED'i mavi yanar.
III) Isıtma ve soğutma modlarında talep olduğunda (1 dakikalık art çalışma süresiyle) ısıtma sirkülasyon pompası LED'i yeşil yanar.
IV) Termostatlar ısıtma veya soğutma talep ettiğinde hat LED'leri yeşil yanar.

PT

FIG. 3 Instalação
A Montar na calha DIN ou na parede
B Abertura da tampa frontal: Empurre os ganchos de retenção para o lado utilizando uma chave de fendas de lâmina plana.
C Empurre os cabos elétricos para dentro dos respetivos guias de cabos e fixe-os com abraçadeiras.
D Fixações para calha DIN

FIG. 4 Descrição dos símbolos e LEDs
I) O LED de funcionamento acende a verde quando estão presentes 230 V.
II) O LED do modo de arrefecimento acende a azul quando o modo de arrefecimento está ativo.
III) O LED da bomba de circulação de aquecimento acende a verde quando existe pedido nos modos de aquecimento e arrefecimento (tempo de funcionamento adicional de 1 minuto).
IV) Os LEDs da conduta acendem a verde quando os termostatos solicitam aquecimento ou arrefecimento.

HU

ÁBRA 3 telepítés
A Szerelje DIN-sínre vagy falra
B Az előlap kinyitása: Nyomja oldalra a rögzítőkampókat egy laposfejű csavarhúzóval.
C Nyomja be az elektromos kábeleket a kijelölt kábelvezetőkbe, és rögzítse őket kábelkötegelőkkel.
D DIN-sínes rögzítések

ÁBRA 4 A szimbólumok és LED-ek leírása
I) A működést jelző LED zölden világít, ha 230 V feszültség van jelen.
II) A hűtési mód LED-je kéken világít, amikor a hűtési mód aktív.
III) A fűtési keringető szivattyú LED-je zölden világít, ha fűtési és hűtési üzemmódban igény van rá (1 perces utánfutás).
IV) A körök LED-jei zölden világítanak, amikor a termosztátok fűtést vagy hűtést kérnek.

DA

FIG. 3 installation
A Monter på DIN-standardskinnen eller på væggen
B Åbning af frontlågen: Skub fastholdelseskrogene til siden med en flad skruetrækker.
C Skub elkablerne ind i de dertil beregnede kabelføringer, og fastgør dem med kabelbindere.
D DIN-standardskinnebeslag

FIG. 4 Beskrivelse af symboler og LED'er
I) Drifts-LED'en lyser grønt, når der er 230 V til stede.
II) LED for køling lyser blåt, når køling er aktiv.
III) LED for cirkulationspumpe til varme lyser grønt, når der er behov i både varme og køling (1 minuts efterløb).
IV) Kreds-LED'er lyser grønt, når termostaterne anmoder om varme eller køling.

FI

KUVA 3 Asennus
A Kiinnitä DIN-kiskoon tai seinään
B Etukannen avaaminen: Työnnä kiinnityskoukut sivulle litteäpäisellä ruuvimeisselillä.
C Työnnä sähkökaapelit niille tarkoitettuihin kaapeliohjaimiin ja kiinnitä ne nippusiteillä.
D DIN-kiskon kiinnikkeet

KUVA 4 Symbolien ja LEDien kuvaus
I) Toiminta-LED palaa vihreänä, kun 230 V on kytkettynä.
II) Jäähdytystilan merkkivalo palaa sinisenä, kun jäähdytystila on aktiivinen.
III) Lämmityskiertopumpun LED-valo palaa vihreänä, kun lämmitys- ja jäähdytystiloissa on kysyntää (1 minuutin jälkikäynti).
IV) Sähköputkien LEDit palavat vihreinä, kun termostaatit pyytävät lämmitystä tai jäähdytystä.

SV

FIG. 3 Installation
A Montera på DIN-skena eller på väggen
B Öppning av frontluckan: Skjut fasthållningskrokarna åt sidan med en platt skruvmejsel.
C För in elkablarna i de avsedda kabelstyrningarna och fäst dem med buntband.
D DIN-skenefästen

FIG. 4 Beskrivning av symbolerna och lysdioderna
I) Driftindikatorn (LED) lyser grönt när 230 V är tillgänglig.
II) LED för kylning lyser blå när kylningen är aktiv.
III) Värmecirkulationspumpens LED lyser grönt när det finns behov i både värme- och kyllägen (1 minuts eftergång).
IV) LED:arna för rören lyser grönt när termostaterna begär värme eller kyla.

GR

Σχ. 3 Εγκατάσταση
A Τοποθετήστε στη ράγα DIN ή στον τοίχο
B Άνοιγμα του μπροστινού καλύμματος: Σπρώξτε τα άγκιστρα συγκράτησης προς τα πλάγια, χρησιμοποιώντας ένα κατσαβίδι με επίπεδη μύτη.
C Οδηγήστε τα ηλεκτρικά καλώδια στους καθορισμένους οδηγούς καλωδίων και ασφαλίστε τα με δεματικά καλωδίων.
D Στερεώσεις ράγας DIN

Σχ. 4 Περιγραφή των συμβόλων και των LED
I) Η λυχνία LED λειτουργίας ανάβει πράσινη όταν είναι παρούσα τάση 230 V.
II) Η λυχνία LED λειτουργίας ψύξης ανάβει μπλε όταν η λειτουργία ψύξης είναι ενεργή.
III) Η λυχνία LED της αντλίας κυκλοφορίας θέρμανσης ανάβει πράσινη όταν υπάρχει ζήτηση στις λειτουργίες θέρμανσης και ψύξης (μετα-λειτουργία 1 λεπτού).
IV) Οι λυχνίες LED αγωγού ανάβουν πράσινες όταν οι θερμοστάτες ζητούν θέρμανση ή ψύξη.

RU

РИС. 3 Установка
A Крепление на DIN-рейку или на стену
B Открытие передней крышки: С помощью плоской отвертки отодвиньте фиксирующие крючки в сторону.
C Пропустите электрические кабели в предназначенные для них кабельные направляющие и закрепите их кабельными стяжками.
D Крепление на DIN-рейку

РИС. 4 Описание символов и светодиодных индикаторов
I) Светодиод работы горит зеленым при наличии напряжения 230 В.
II) Светодиод режима охлаждения горит синим, когда активен режим охлаждения.
III) Светодиод циркуляционного насоса отопления горит зеленым при наличии потребности как в режиме отопления, так и в режиме охлаждения (1-минутный выбег).
IV) Светодиоды каналов горят зеленым, когда термостаты запрашивают отопление или охлаждение.

© 2026. Alle Rechte vorbehalten. Verwendet unter Lizenz von Schlüter-Systems KG / © 2026. All rights reserved. Used under license by Schlüter-Systems KG

Installation Guide for CTBT1C8

FIG. 5

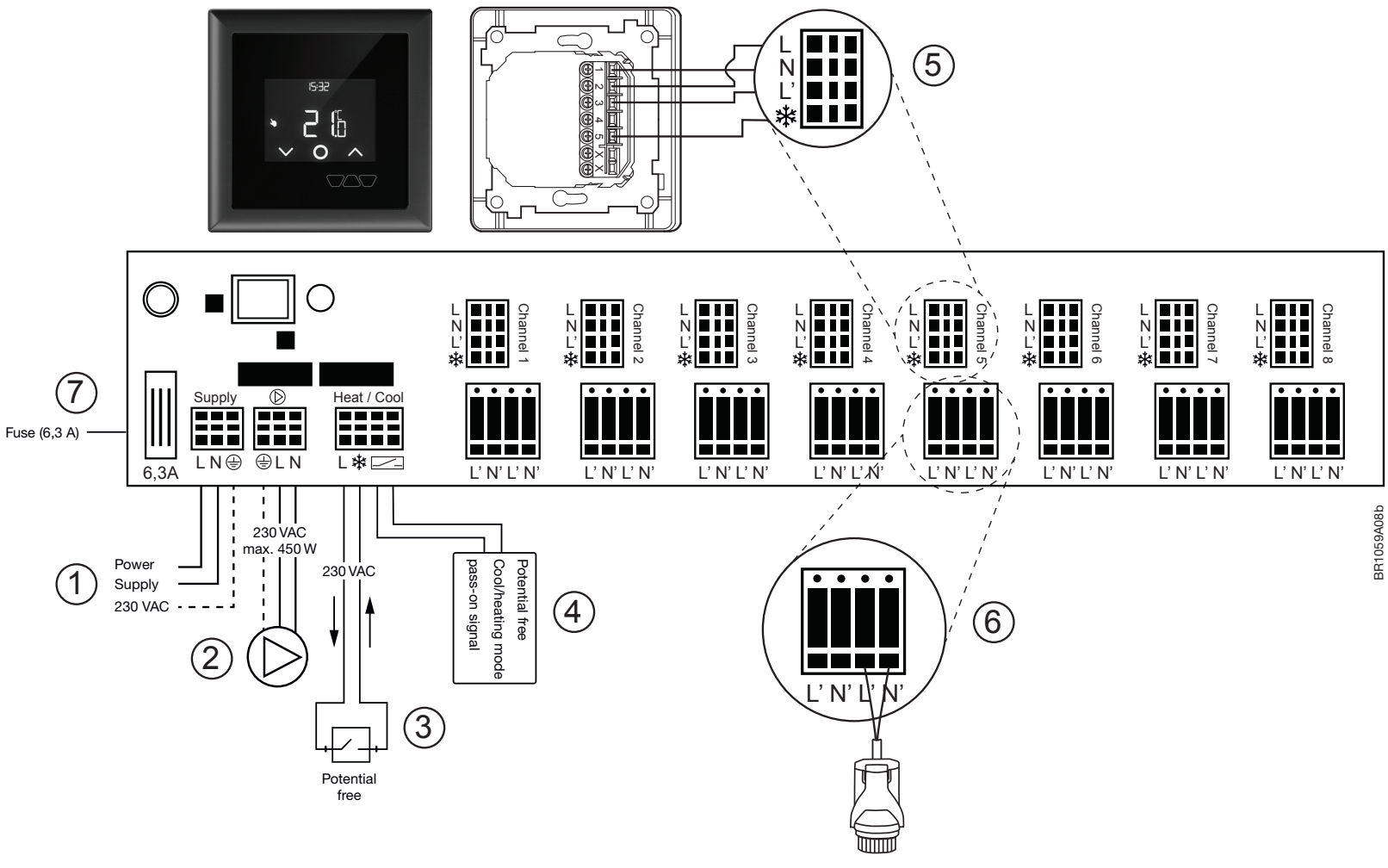

DE

ABB. 5 Beschreibung / Verdrahtungsansicht
1) Eingang 230 V AC 50/60Hz
2) Ausgang 230 V für Pumpe (max. 450 Watt)
3) Umschaltung Kühlen, 230 V Potential z. B. für potentialfreien Schaltkontakt einer Wärmepumpe.
4) Potentialfreier Schaltkontakt geöffnet = Heizen geschlossen = Kühlen
5) 8 Kanäle für Raumthermostate 230 V
6) Anschluss von Stellantrieben 230 V NC max. 4 / Kanal
7) Sicherung (6,3 A) plus Ersatzsicherung

EN

FIG. 5 Description / wiring diagram
1) Input 230 VCA 50/60 Hz
2) Output 230 VCA for pump (max. 450 W)
3) Cooling changeover, 230 VCA potential, e.g. for a volt-free switching contact of a heat pump.
4) Volt-free switching contact open = heating closed = cooling
5) 8 conduits for room thermostats 230 VCA
6) Connection of actuators 230 VCA NC, max. 4 per conduit
7) Fuse (6.3 A) plus spare fuse

FR

FIG. 5 Description / schéma de câblage
1) Entrée 230 VCA 50/60 Hz
2) Sortie 230 VCA pour pompe (max. 450 W)
3) Commutation de refroidissement, potentiel 230 VCA , par exemple pour un contact de commutation sans tension d'une pompe à chaleur.
4) Contact de commutation libre de potentiel ouvert = chauffage fermé = refroidissement
5) 8 conduits pour thermostats d'ambiance 230 VCA
6) Raccordement des actionneurs 230 VCA NC, max. 4 par conduit
7) Fusible (6,3 A) plus fusible de rechange

NL

AFB. 5 Beschrijving / bedradingsschema
1) Ingang 230 VCA 50/60 Hz
2) Uitgang 230 VCA voor pomp (max. 450 W)
3) Koelingsomschakeling, 230 VCA potentiaal, bijv. voor een potentiaalvrij schakelcontact van een warmtepomp.
4) Spanningsvrij schakelcontact open = verwarming gesloten = koeling
5) 8 leidingen voor kamerthermostaten 230 VCA
6) Aansluiting van actuatoren 230 VCA NC, max. 4 per leiding
7) Zekering (6,3 A) plus reservezekering

ES

FIG. 5 Descripción / diagrama de cableado
1) Entrada 230 VCA 50/60 Hz
2) Salida 230 VCA para bomba (máx. 450 W)
3) Conmutación de refrigeración, potencial de 230 VCA , por ejemplo, para un contacto de conmutación libre de tensión de una bomba de calor.
4) Contacto de conmutación sin tensión abierto = calentamiento cerrado = refrigeración
5) 8 conductos para termostatos de ambiente 230 VCA
6) Conexión de actuadores 230 VCA NC, máx. 4 por conducto
7) Fusible (6,3 A) más fusible de repuesto

IT

FIG. 5 Descrizione / schema elettrico
1) Ingresso 230 VCA 50/60 Hz
2) Uscita 230 VCA per pompa (max. 450 W)
3) Commutazione di raffreddamento, potenziale 230 VCA , ad esempio per un contatto di commutazione senza potenziale di una pompa di calore.
4) Contatto di commutazione senza tensione aperto = riscaldamento chiuso = raffreddamento
5) 8 canali per termostati ambiente 230 VCA
6) Collegamento degli attuatori 230 VCA NC, max. 4 per canale
7) Fusibile (6,3 A) più fusibile di ricambio

CS

OBR. 5 Popis / schéma zapojení
1) Vstup 230 VCA 50/60 Hz
2) Výstup 230 VCA pro čerpadlo (max. 450 W)
3) Přepínání chlazení, potenciál 230 VCA, např. pro beznapěťový spínací kontakt tepelného čerpadla.
4) Beznapěťový spínací kontakt rozepnutý = vytápění sepnutý = chlazení
5) 8 okruhů pro termostaty v místnostech 230 VCA
6) Připojení pohonů 230 VCA NC, max. 4 na okruh
7) Pojistka (6,3 A) plus náhradní pojistka

PL

IL. 5 Opis / schemat okablowania
1) Wejście 230 VCA 50/60 Hz
2) Wyjście 230 VCA dla pompy (maks. 450 W)
3) Przełączanie chłodzenia, potencjał 230 VCA, np. dla bezpotencjałowego styku przełączającego pompy ciepła.
4) Styk przełączający beznapięciowy otwarty = grzanie zamknięty = chłodzenie
5) 8 przewodów do termostatów pokojowych 230 VCA
6) Podłączenie siłowników 230 VCA NC, maks. 4 na kanał
7) Bezpiecznik (6,3 A) plus zapasowy bezpiecznik

TR

ŞEK. 5 Açıklama / bağlantı şeması
1) Giriş 230 VCA 50/60 Hz
2) Pompa için 230 VCA çıkış (maks. 450 W)
3) Soğutma geçişi, 230 VCA potansiyel, örneğin bir ısı pompasının voltajsız anahtarlama kontağı için.
4) Gerilimsiz anahtarlama kontağı açık = ısıtma kapalı = soğutma
5) Oda termostatları için 8 hat, 230 VCA
6) Aktüatörlerin bağlantısı 230 VCA NC, hat başına en fazla 4 adet
7) Sigorta (6,3 A) ve yedek sigorta

PT

FIG. 5 Descrição / diagrama de ligação
1) Entrada 230 VCA 50/60 Hz
2) Saída 230 VCA para bomba (máx. 450 W)
3) Comutação de arrefecimento, 230 VCA potencial, por exemplo para um contacto de comutação isento de tensão de uma bomba de calor.
4) Contacto de comutação isento de tensão aberto = aquecimento fechado = arrefecimento
5) 8 vias para termostatos ambiente 230 VCA
6) Associação de atuadores 230 VCA NC, máx. 4 por via
7) Fusível (6,3 A) mais fusível de reserva

HU

ÁBRA 5 Leírás / kapcsolási rajz
1) Bemenet 230 VCA, 50/60 Hz
2) Kimenet 230 VCA a szivattyúhoz (max. 450 W)
3) Hűtés átkapcsolása, 230 VCA potenciál, pl. egy hőszivattyú feszültségmentes kapcsolóérintkezőjéhez.
4) Feszültségmentes kapcsolóérintkező nyitott = fűtés zárt = hűtés
5) 8 db 230 VCA csatlakozás szobatermosztátokhoz
6) Beavatkozó szervek csatlakoztatása 230 VCA NC, legfeljebb 4 db körönként
7) Biztosíték (6,3 A) és tartalék biztosíték

DA

FIG. 5 Beskrivelse / forbindelsesdiagram
1) Indgang 230 VCA 50/60 Hz
2) Udgang 230 VCA til pumpe (maks. 450 W)
3) Omskiftning til køling, 230 VCA potentiale, f.eks. til en spændingsfri omskifterkontakt på en varmepumpe.
4) Spændingsfri omskifterkontakt åben = varme lukket = køling
5) 8 kredse til rumtermostater 230 VCA
6) Tilslutning af aktuatorer 230 VCA NC, maks. 4 pr. kreds
7) Sikring (6,3 A) plus reservesikring

FI

KUVA 5 Kuvaus / kytkentäkaavio
1) Syöttö 230 VCA, 50/60 Hz
2) Pumppulähtö 230 VCA (enintään 450 W)
3) Jäähdytyksen vaihtokytkentä, 230 VCA potentiaali, esim. lämpöpumpun jännitteettömälle kytkentäkontaktille.
4) Jännitteetön kytkentäkontakti auki = lämmitys suljettu = jäähdytys
5) 8 sähköputkea huonetermostaateille 230 VCA
6) Toimilaitteiden liitäntä 230 VCA NC, enint. 4 toimilaitetta sähköputkea kohden
7) Sulake (6,3 A) ja varasulake

SV

FIG. 5 Beskrivning / kopplingsschema
1) Ingång 230 VCA 50/60 Hz
2) Utgång 230 VCA för pump (max. 450 W)
3) Kylomkoppling, 230 VCA potential, t.ex. för en potentialfri brytkontakt på en värmepump.
4) Potentialfri brytkontakt öppen = uppvärmning sluten = kylning
5) 8 rör för rumstermostater 230 VCA
6) Anslutning av ställdon 230 VCA NC, max. 4 per rör
7) Säkring (6,3 A) samt reservsäkring

GR

Σχ. 5 Περιγραφή / διάγραμμα καλωδίωσης
1) Είσοδος 230 VCA 50/60 Hz
2) Έξοδος 230 VCA για αντλία (μέγ. 450 W)
3) Μεταγωγή ψύξης, δυναμικό 230 VCA , π.χ. για μια επαφή μεταγωγής χωρίς τάση μιας αντλίας θερμότητας.
4) Επαφή μεταγωγής χωρίς τάση ανοιχτή = θέρμανση κλειστή = ψύξη
5) 8 αγωγοί για θερμοστάτες δωματίου 230 VCA
6) Σύνδεση ενεργοποιητών 230 VCA NC, μέγ. 4 ανά αγωγό
7) Ασφάλεια (6,3 A) συν εφεδρική ασφάλεια

RU

РИС. 5 Описание / схема подключения
1) Вход 230 ВСА 50/60 Гц
2) Выход 230 ВСА для насоса (макс. 450 Вт)
3) Переключение на охлаждение, 230 ВСА , например для беспотенциального переключающего контакта теплового насоса.
4) Беспотенциальный переключающий контакт: разомкнут = нагрев замкнут = охлаждение
5) 8 каналов для комнатных термостатов 230 ВСА
6) Подключение исполнительных механизмов 230 VCA (NC), не более 4 на один канал
7) Предохранитель (6,3 A) плюс запасной предохранитель

© 2026. Alle Rechte vorbehalten. Verwendet unter Lizenz von Schlüter-Systems KG / © 2026. All rights reserved. Used under license by Schlüter-Systems KG

Installation Guide for CTBT1C8

FIG. 6

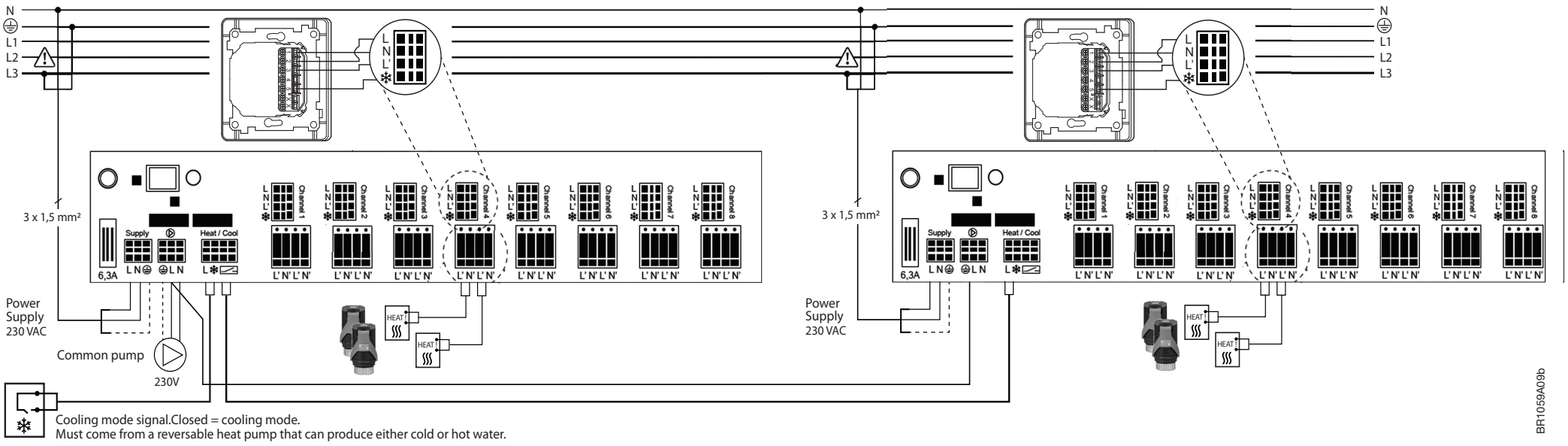

DE

ABB. 6 Verbindung von 2 Anschlussleisten untereinander
Beide Anschlussleisten müssen an derselben Sicherung angeschlossen sein. Hinweis: Leiterquerschnitte min. 1,5 mm²

Technische Daten
Versorgungsspannung.....230 V AC +10% -15%
Thermostat-Spannungsversorgung.....230 V AC für alle Thermostate
Kanäle..... 8 x 230 V AC, max. 2 A
Stellantrieb .....230 V AC, (NC), max. Spitzenstrom 2 A
Heizungsumwälzpumpe Versorgung..... 230 V AC, max. 450 W
Schutzklasse .....Klasse II
Schutzart ..... IP21.
Verschmutzungsgrad..... 2.
Überspannungskategorie .....III.
Bemessungsstoßspannung.....4 kV.
Wirkungsweise .....1.B (Pumpenausgang)
Interne Sicherung .....6,3 A
Betriebstemperatur..... 0 °C bis +50 °C.
Lagertemperatur..... -20 °C bis +60 °C.
Maximale Einsatzhöhe..... 2000 m.

Zulassungen und Normen: Der Hersteller erklärt hiermit, dass das Produkt mit den folgenden Richtlinien des europäischen Parlaments übereinstimmt: LVD, EMC und RoHS.

EN

FIG. 6 Connection of two terminal strips to each other
Both terminal strips must be connected to the same fuse. Note: Minimum conductor cross-section 1.5 mm²

Technical data
Supply ..... 230 VCA +10% / -15%
Thermostat power supply.....230 VCA to all Thermostats
Conduit..... 8 x 230 VCA, max. 2 A
Actuator..... 230 VCA (NC), max. peak 2 A
Heating circulation pump supply..... 230 VCA, max. 450 W
Protection class: .....Class II
Enclosure rating..... IP21.
Pollution degree..... 2.
Overvoltage category .....III.
Impulse voltage .....4 kV.
Action type ..... 1.B (pump output)
Internal fuse..... 6.3 A
Operating temperature .....0°C to +50°C.
Storage temperature.....-20°C to +60°C.
Maximum altitude..... 2000 m.

Approvals and standards: The manufacturer hereby declares that this product complies with the following directives of the European Parliament: LVD, EMC and RoHS.

FR

FIG. 6 Raccordement de deux barrettes de connexion entre elles
Les deux barrettes de connexion doivent être raccordées au même fusible. Remarque : Section transversale minimale du Conductor 1,5 mm²

Caractéristiques techniques
Alimentation ..... 230 VCA +10 % / -15 %
Alimentation du thermostat ..230 VCA vers tous les thermostats
Conduit..... 8 x 230 VCA, max. 2 A
Actionneur.....230 VCA (NC), crête max. 2 A
Alimentation de la pompe de circulation de chauffage..... 230 VCA, max. 450 W
Classe de protection : ..... Classe II
Indice de protection du boîtier.....IP21.
Degré de pollution.....2.
Catégorie de surtension..... III.
Tension d'impulsion ..... 4 kV.
Type de solution..... 1.B (sortie de la pompe)
Fusible interne.....6,3 A
Température de fonctionnement.....0 °C à +50 °C.
Température de stockage ..... -20 °C à +60 °C.
Altitude maximale .....2000 m.

Homologations et normes : Le fabricant déclare par la présente que ce produit est conforme aux directives suivantes du Parlement européen : LVD, CEM et RoHS.

NL

AFB. 6 Verbinding van twee klemmenstroken met elkaar
Beide klemmenstroken moeten op dezelfde zekering worden aangesloten. Opmerking: Minimale geleiderdoorsnede 1,5 mm²

Technische gegevens
Voeding..... 230 VCA +10% / -15%
Voeding thermostaten .....230 VCA naar alle thermostaten
Leiding..... 8 x 230 VCA, max. 2 A
Actuator..... 230 VCA (NC), max. piek 2 A
Voeding verwarmingscirculatiepomp ..... 230 VCA, max. 450 W
Beschermingsklasse: .....Klasse II
Beschermingsgraad .....IP21.
Vervuilingsgraad ..... 2.
Overspanningscategorie .....III.
Impulsspanning .....4 kV.
Actietype .....1.B (pompuitgang)
Interne zekering .....6,3 A
Bedrijfstemperatuur.....0°C tot +50°C.
Opslagtemperatuur..... -20°C tot +60°C.
Maximale hoogte..... 2000 m.

Goedkeuringen en normen: De fabrikant verklaart hierbij dat dit product voldoet aan de volgende richtlijnen van het Europees Parlement: LVD, EMC en RoHS.

ES

FIG. 6 Conexión de dos regletas de bornes entre sí
Ambas regletas de bornes deben estar conectadas al mismo fusible. Nota: Sección transversal mínima del conductor 1,5 mm²

Datos técnicos
Suministro ..... 230 VCA +10 % / -15 %
Fuente de alimentación de los termómetros .....230 VCA para todos los termostatos
Conducto..... 8 x 230 VCA, máx. 2 A
Actuador..... 230 VCA (NC), pico máximo 2 A
Suministro de la bomba de circulación de calentamiento..... 230 VCA, máx. 450 W
Clase de protección: ..... Clase II
Índice de protección del envolvente ..... IP21.
Grado de contaminación..... 2.
Categoría de sobretensión .....III.
Tensión de impulso.....4 kV.
Tipo de acción.....1.B (salida de la bomba)
Fusible interno .....6,3 A
Temperatura de funcionamiento..... 0 °C a +50 °C.
Temperatura de almacenamiento .....-20 °C a +60 °C.
Altitud máxima..... 2000 m.

Homologaciones y normas: El fabricante declara por la presente que este producto cumple con las siguientes directivas del Parlamento Europeo: LVD, EMC y RoHS.

IT

FIG. 6 Collegamento di due morsettiere tra loro
Entrambe le morsettiere devono essere collegate allo stesso fusibile. Nota: Sezione trasversale minima del conduttore 1,5 mm²

Dati tecnici
Alimentazione..... 230 VCA +10% / -15%
Alimentazione dei termostati .....230 VCA per tutti i termostati
Canale ..... 8 x 230 VCA, max. 2 A
Attuatore.....230 VCA (NC), picco massimo 2 A
Alimentazione pompa di circolazione per riscaldamento..... 230 VCA, max. 450 W
Classe di protezione: .....Classe II
Grado di protezione..... IP21.
Grado di inquinamento..... 2.
Categoria di sovratensione.....III.
Tensione impulsiva .....4 kV.
Tipo di azione .....1.B (uscita della pompa)
Fusibile interno .....6,3 A
Temperatura di esercizio..... 0 °C a +50 °C.
Temperatura di stoccaggio .....-20 °C a +60 °C.
Altitudine massima ..... 2000 m.

Approvazioni e standard: Il produttore dichiara che il presente prodotto è conforme alle seguenti direttive del Parlamento europeo: LVD, EMC e RoHS.

CS

OBR. 6 Spojení dvou svorkovnic k sobě
Obě svorkovnice musí být připojeny ke stejné pojistce. Poznámka: Minimální průřez vodiče 1,5 mm²

Technické údaje
Napájení ..... 230 VCA +10 % / -15 %
Napájení termostatu .....230 VCA pro všechny termostaty
Okruh.....8 × 230 VCA, max. 2 A
Pohon .....230 VCA (NC), max. špička 2 A
Napájení oběhového čerpadla topení .... 230 VCA, max. 450 W
Třída ochrany: .....Třída II
Krytí ..... IP21.
Stupeň znečištění ..... 2.
Kategorie přepětí .....III.
Jmenovité impulzní napětí.....4 kV.
Typ akce ..... 1.B (výstup čerpadla)
Vnitřní pojistka.....6,3 A
Provozní teplota..... 0 °C až +50 °C.
Skladovací teplota..... -20 °C až +60 °C.
Maximální nadmořská výška ..... 2000 m.

Schválení a normy Výrobce tímto prohlašuje, že tento produkt splňuje následující směrnice Evropského parlamentu: LVD, EMC a RoHS.

PL

IL. 6 Połączenie dwóch listew zaciskowych ze sobą
Obydwie listwy zaciskowe muszą być podłączone do tego samego bezpiecznika. Uwaga: Minimalny przekrój przewodu 1,5 mm²

Dane techniczne
Zasilanie ..... 230 VCA +10% / -15%
Zasilanie termostatu ..... 230 VCA do wszystkich termostatów
Przewód..... 8 x 230 VCA, maks. 2 A
Siłownik ..... 230 VCA (NC), maks. prąd szczytowy 2 A
Zasilanie pompy obiegowej ogrzewania ..... 230 VCA, maks. 450 W
Klasa ochronności: .....Klasa II
Klasa szczelności obudowy ..... IP21.
Stopień zanieczyszczenia..... 2.
Kategoria przepięcia.....III.
Napięcie udarowe.....4 kV.
Typ działania..... 1.B (wyjście pompy)
Bezpiecznik wewnętrzny .....6,3 A
Temperatura pracy.....0°C do +50°C.
Temperatura przechowywania.....-20°C do +60°C.
Maksymalna wysokość ..... 2000 m.

Aprobaty i normy: Producent oświadcza niniejszym, że Produkt ten jest zgodny z następującymi dyrektywami Parlamentu Europejskiego: LVD, EMC i RoHS.

TR

ŞEK. 6 İki klemens şeridinin birbirine bağlanması
Her iki klemens şeridi de aynı sigortaya bağlanmalıdır. Not: Minimum iletken kesiti 1,5 mm²

Teknik veriler
Besleme..... 230 VCA +%10 / -%15
Termostat güç kaynağı ..... Tüm termostatlara 230 VCA
Hat..... 8 x 230 VCA, maks. 2 A
Aktüatör..... 230 VCA (NC), maks. tepe 2 A
Isıtma sirkülasyon pompası beslemesi. 230 VCA, maks. 450 W
Koruma sınıfı: .....Sınıf II
Muhafaza koruma derecesi ..... IP21.
Kirlilik derecesi..... 2.
Aşırı gerilim kategorisi .....III.
Darbe gerilimi .....4 kV.
Eylem tipi .....1.B (pompa çıkışı)
Dahili sigorta.....6,3 A
Çalışma sıcaklığı.....0°C ila +50°C.
Saklama sıcaklığı..... -20°C ila +60°C.
Maksimum yükseklik ..... 2000 m.

Onaylar ve standartlar: Üretici, bu ürünün Avrupa Parlamentosu'nun aşağıdaki direktiflerine uygun olduğunu beyan eder: LVD, EMC ve RoHS.

PT

FIG. 6 Associação de duas réguas de terminais entre si
Ambas as réguas de terminais devem ser ligadas ao mesmo fusível. Nota: Secção mínima do condutor 1,5 mm²

Dados técnicos
Alimentação..... 230 VCA +10 % / -15 %
Alimentação dos termóstatos ..... 230 VCA para todos os termóstatos
Via..... 8 x 230 VCA, máx. 2 A
Atuador..... 230 VCA (NC), pico máximo 2 A
Alimentação da bomba de circulação de aquecimento ..... 230 VCA, máx. 450 W
Classe de proteção: .....Classe II
Grau de proteção ..... IP21.
Grau de poluição..... 2.
Categoria de sobretensão .....III.
Tensão de impulso .....4 kV.
Tipo de ação..... 1.B (saída da bomba)
Fusível interno .....6,3 A
Temperatura de funcionamento..... 0 °C a +50 °C.
Temperatura de armazenamento.....-20 °C a +60 °C.
Altitude máxima..... 2000 m.

Aprovações e normas: O fabricante declara, pelo presente, que este produto está em conformidade com as seguintes diretivas do Parlamento Europeu: LVD, EMC e RoHS.

HU

ÁBRA 6 Két sorkapocs összekapcsolása
Mindkét sorkapcsot ugyanahhoz a biztosítékhoz kell csatlakoztatni. Megjegyzés: Minimális vezetőkeresztmetszet 1,5 mm²

Műszaki adatok
Tápellátás ..... 230 VCA +10 % / -15 %
Termosztát tápellátása .....230 VCA minden termosztáthoz
Kör..... 8 x 230 VCA, max. 2 A
Beavatkozó szerv .....230 VCA (NC), max. 2 A csúcsáram
Fűtési keringető szivattyú tápellátása..... 230 VCA, max. 450 W
Védettségi osztály: ..... II. osztály
Készülékház védettsége..... IP21.
Szennyezettségi fok ..... 2.
Túlfeszültség-kategória.....III.
Lökőfeszültség .....4 kV.
Művelet típusa ..... 1.B (szivattyúkimenet)
Belső biztosíték .....6,3 A
Üzemi hőmérséklet.....0 °C és +50 °C között.
Tárolási hőmérséklet..... -20 °C és +60 °C között.
Maximális tengerszint feletti magasság ..... 2000 m.

Engedélyek és szabványok: A gyártó ezennel kijelenti, hogy ez a termék megfelel az Európai Parlament következő irányelveinek: LVD, EMC és RoHS.

DA

FIG. 6 Forbindelse af to klemrækker med hinanden
Begge klemrækker skal være tilsluttet den samme sikring. Bemærk: Mindste ledertværsnit 1,5 mm²

Tekniske data
Forsyning..... 230 VCA +10 % / -15 %
Strømforsyning til termostat .....230 VCA til alle termostater
Kreds ..... 8 x 230 VCA, maks. 2 A
Aktuator..... 230 VCA (NC), maks. spidsstrøm 2 A
Strømforsyning til cirkulationspumpe til varme 230 VCA, maks. 450 W
Beskyttelsesklasse: .....Klasse II
Kapslingsklasse.....IP21.
Forureningsgrad ..... 2.
Overspændingskategori .....III.
Impulsspænding.....4 kV.
Handlingstype .....1.B (pumpeudgang)
Intern sikring.....6,3 A
Driftstemperatur..... 0 °C til +50 °C.
Opbevaringstemperatur..... -20 °C til +60 °C.
Maksimal højde ..... 2000 m.

Godkendelser og standarder: Producenten erklærer hermed, at dette produkt overholder følgende direktiver fra Europa-Parlamentet: Lavspændingsdirektivet (LVD), EMC og RoHS.

FI

KUVA 6 Kahden liitäntäriman kytkentä toisiinsa
Molempien liitäntärimojen on oltava kytkettyinä samaan sulakkeeseen. Huomautus: Johtimen vähimmäispoikkileikkaus 1,5 mm²

Tekniset tiedot
Syöttöjännite..... 230 VCA +10 % / -15 %
Termostaattien virtalähde .... 230 VCA kaikkiin termostaatteihin
Sähköputki ..... 8 x 230 VCA, maks. 2 A
Toimilaite..... 230 VCA (NC), maks. 2 A (huippu)
Lämmityskiertopumpun syöttö..... 230 VCA, maks. 450 W
Suojausluokka: .....Luokka II
Kotelointiluokka..... IP21.
Likaantumisaste ..... 2.
Ylijänniteluokka.....III.
Syöksyjännite .....4 kV.
Toiminnon tyyppi .....1.B (pumppulähtö)
Sisäinen sulake.....6,3 A
Käyttölämpötila ..... 0 °C – +50 °C.
Säilytyslämpötila.....-20 °C – +60 °C.
Suurin korkeus..... 2000 m.

Hyväksynnät ja standardit: Valmistaja vakuuttaa täten, että tämä tuote on seuraavien Euroopan parlamentin direktiivien mukainen: LVD, EMC ja RoHS.

SV

FIG. 6 Anslutning av två terminalplintar till varandra
Båda terminalplintarna måste vara anslutna till samma säkring. Observera: Minsta ledartvärsnitt 1,5 mm²

Tekniska data
Strömförsörjning..... 230 VCA +10 % / -15 %
Termostatens strömförsörjning.....230 VCA till alla termostater
Rörledning ..... 8 x 230 VCA, max. 2 A
Ställdon ..... 230 VCA (NC), högst 2 A i toppström
Matning av värmecirkulationspump ..... 230 VCA, max. 450 W
Skyddsklass: .....Klass II
Kapslingsklass..... IP21.
Föroreningsgrad ..... 2.
Överspänningskategori .....III.
Impulsspänning .....4 kV.
Åtgärdstyp .....1.B (pumputgång)
Intern säkring.....6,3 A
Drifttemperatur .....0 °C till +50 °C.
Förvaringstemperatur ..... -20 °C till +60 °C.
Maximal höjd ..... 2000 m.

Godkännanden och standarder: Tillverkaren intygar härmed att denna produkt överensstämmer med följande direktiv från Europaparlamentet: LVD, EMC och RoHS.

GR

Σχ. 6 Σύνδεση δύο κλεμών ακροδεκτών μεταξύ τους
Και οι δύο κλέμες ακροδεκτών πρέπει να είναι συνδεδεμένες στην ίδια ασφάλεια. ΣΗΜΕΙΩΣΗ: Ελάχιστη διατομή αγωγού 1,5 mm²

Τεχνικά δεδομένα
Τροφοδοσία..... 230 VCA +10% / -15%
Παροχή ρεύματος θερμοστατών .....230 VCA σε όλους τους θερμοστάτες
Αγωγός.....8 x 230 VCA, μέγ. 2 A
Ενεργοποιητής .....230 VCA (NC), μέγιστο ρεύμα αιχμής 2 A
Παροχή αντλίας κυκλοφορίας θέρμανσης230 VCA, μέγ. 450 W
Κλάση προστασίας: ..... Κλάση II
Βαθμός προστασίας περιβλήματος..... IP21.
Βαθμός ρύπανσης ..... 2.
Κατηγορία υπέρτασης .....III.
Τάση κρουσμού.....4 kV.
Τύπος δράσης .....1.B (έξοδος αντλίας)
Εσωτερική ασφάλεια .....6,3 A
Θερμοκρασία λειτουργίας .....0°C έως +50°C.
Θερμοκρασία αποθήκευσης .....-20°C έως +60°C.
Μέγιστο υψόμετρο..... 2000 m.

Εγκρίσεις και πρότυπα: Ο κατασκευαστής δηλώνει με την παρούσα ότι το προϊόν αυτό συμμορφώνεται με τις ακόλουθες οδηγίες του Ευρωπαϊκού Κοινοβουλίου: LVD, EMC και RoHS.

RU

РИС. 6 Соединение двух клеммных колодок между собой
Обе клеммные колодки должны быть подключены к одному и тому же предохранителю. Примечание. Минимальное сечение проводника 1,5 mm²

Технические данные
Питание ..... 230 ВСА +10 % / –15 %
Питание термостатов ..... 230 ВСА для всех термостатов
Канал ..... 8 × 230 ВСА, макс. 2 A
Исполнительный механизм .... 230 ВСА (NC), макс. пиковый ток 2 A
Питание циркуляционного насоса отопления ..... 230 ВСА, макс. 450 Вт
Класс защиты: ..... Класс II
Степень защиты корпуса ..... IP21.
Степень загрязнения..... 2.
Категория перенапряжения.....III.
Импульсное напряжение ..... 4 кВ.
Тип действия .....1.B (выход насоса)
Внутренний предохранитель .....6,3 A
Рабочая температура..... от 0 °C до +50 °C.
Температура хранения ..... от –20 °C до +60 °C.
Максимальная высота.....2000 м.

Сертификация и стандарты: Производитель настоящим заявляет, что данный продукт соответствует следующим директивам Европейского парламента: LVD, EMC и RoHS.

© 2026. Alle Rechte vorbehalten. Verwendet unter Lizenz von Schlüter-Systems KG / © 2026. All rights reserved. Used under license by Schlüter-Systems KG

Schlüter-Systems KG
Schmölestraße 7
58640 Iserlohn
Germany
info@schlueter.de
schlueter-systems.com

© 2026. Alle Rechte vorbehalten. Verwendet unter Lizenz von Schlüter-Systems KG / © 2026. All rights reserved. Used under license by Schlüter-Systems KG