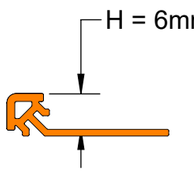

PQ60

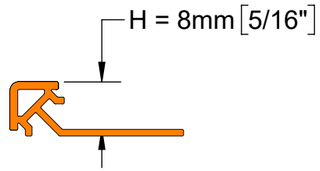

PQ80

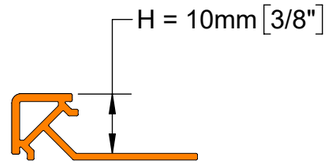

PQ100

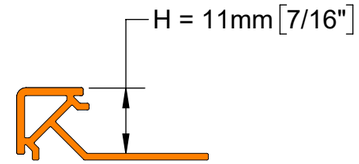

PQ110

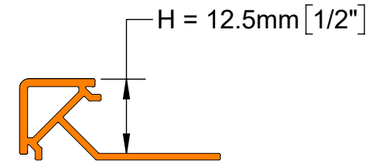

PQ125

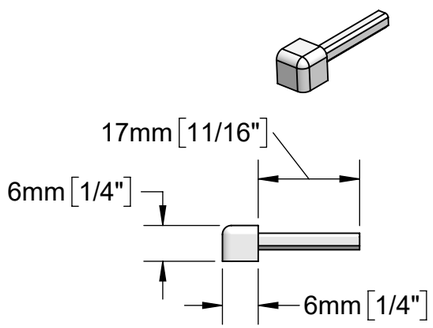

E/PQ60

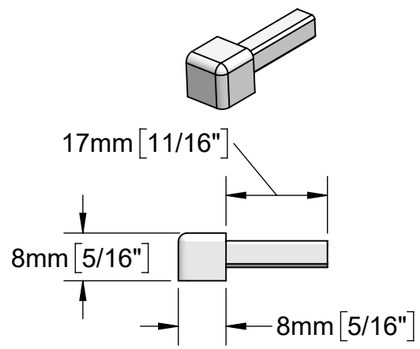

E/PQ80

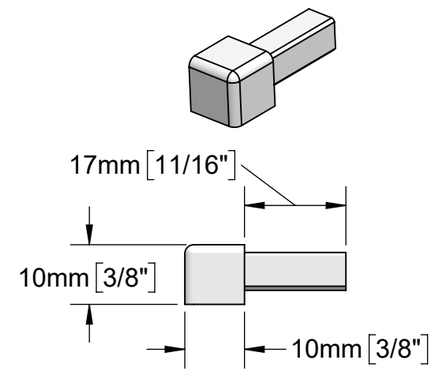

E/PQ100

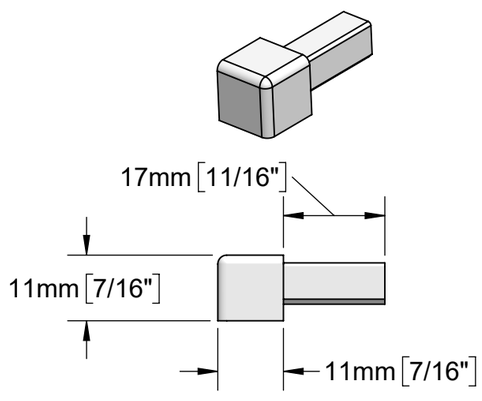

E/PQ110

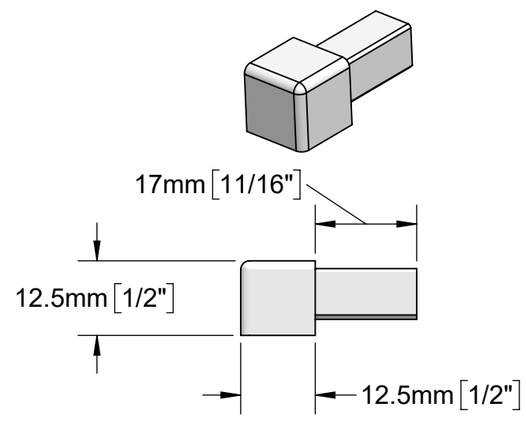

E/PQ125

PVC / PVC

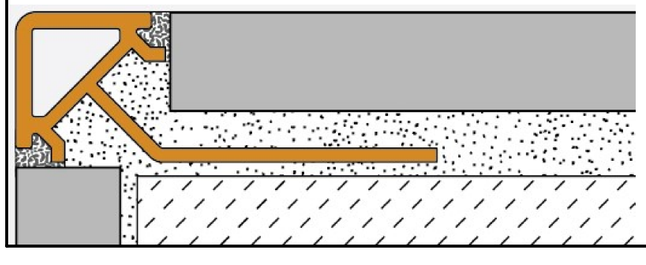

* For complete offering of related products, materials and SKUs, please refer to www.schluter.com Component shown may require additional Schluter Systems products for installation. Refer to product data sheets listed for more information

* Pour voir l'ensemble des produits, matériaux et codes de produits connexes, consulter le site www.schluter.ca L'installation de la composante présentée peut demander d'autres produits Schluter-Systems. Consulter les fiches techniques indiquées pour en savoir plus.

Schluter Systems L.P.
Plattsburgh, NY

Schluter Systems (Canada) Inc.
Ste-Anne-de-Bellevue, QC

Tel.: 1-800-267-0817 Web: www.schluter.com
Email: commercialsupport@schluter.com

Product Name/Nom du produit
Schluter®-QUADEC PVC

Product Data Sheet(s)/Fiche(s) technique(s)
FINISHING & EDGE-PROTECTION PROFILES FOR WALLS & COUNTERTOPS

PROFILÉS POUR REVÊTEMENT MURAL

Product Description/Description du produit

Schluter®-QUADEC is a finishing and edge protection profile for tiled edges and outside corners of tiled surfaces. The reveal of the profile forms a square outer corner along the surface edge. QUADEC allows for modern decorative design and interesting contrasts.

Schluter®-QUADEC est un profilé de finition et de protection pour les coins externes des surfaces carrelées. La surface visible du profilé présente une arête carrée aux abords de la surface carrelée. QUADEC peut être employé comme un accent décoratif dans un revêtement mural ou de plancher. QUADEC procure un look moderne et offre des contrastes intéressants.

Drawn By: TL	**Date:** 05 Dec 2024	**Rev:** A
Sheet # : 1 of 1	**Scale:** 1:1	**Size:** ASME B

Notes

- Dimensions are mm, inches are reference only.
- Do not scale this drawing. The contractor should check all details on site.
- This drawing is to be read in conjunction with the relevant Product Data Sheet.
- Les dimensions sont en mm, les pouces ne sont que des références.
- Ne pas reporter ce dessin à l'échelle. L'entrepreneur doit vérifier tous les détails dans le site.
- Ce dessin doit être interprété en parallèle avec la fiche technique pertinente.

These designs are protected by copyright law. All copyrights are owned by Schlüter-Systems KG, or its subsidiaries or affiliates.You may not reproduce the designs or any part of them, nor do any other acts restricted by copyright in a work,without our prior written permission.

Ces dessins sont des oeuvres protégées par le droit d'auteur. Le droit d'auteur appartient à Schlüter-Systems KG ou à ses filiales. Vous ne pouvez pas reproduire les dessins ou une partie d'entre eux, ni faire tout autre acte limité par le droit d'auteur dans une autre œuvre, sans notre autorisation écrite préalable.