Schlüter Systems®

PERFILES CON INNOVACIONES

Schlüter®-DILEX-BWA

Perfil de junta de movimiento
para la entrega a elementos fijos

4.9
Ficha técnica

Aplicación y función

Schlüter-DILEX-BWA es un perfil de junta de movimiento prefabricado de material plástico para la instalación en recubrimientos cerámicos. Sirve como perfil de entrega flexible a elementos de construcción fijos.
Las alas de fijación de PVC-U (PVC rígido), perforados en forma trapezoidal, se fijan bajo las baldosas en el cemento cola. El segundo lado posee una cavidad con rebaje para fijar el perfil al elemento fijo mediante adhesivo para azulejos, resina epoxi, silicona o productos similares. La zona de movimiento de 5 mm de ancho está fabricada en PVC-P (PVC flexible) y absorbe los movimientos que se produzcan.
La zona de movimiento inferior está abierta para absorber mejor las tensiones de tracción.
El perfil DILEX-BWA evita la formación de puentes acústicos y reduce así la transmisión del sonido.

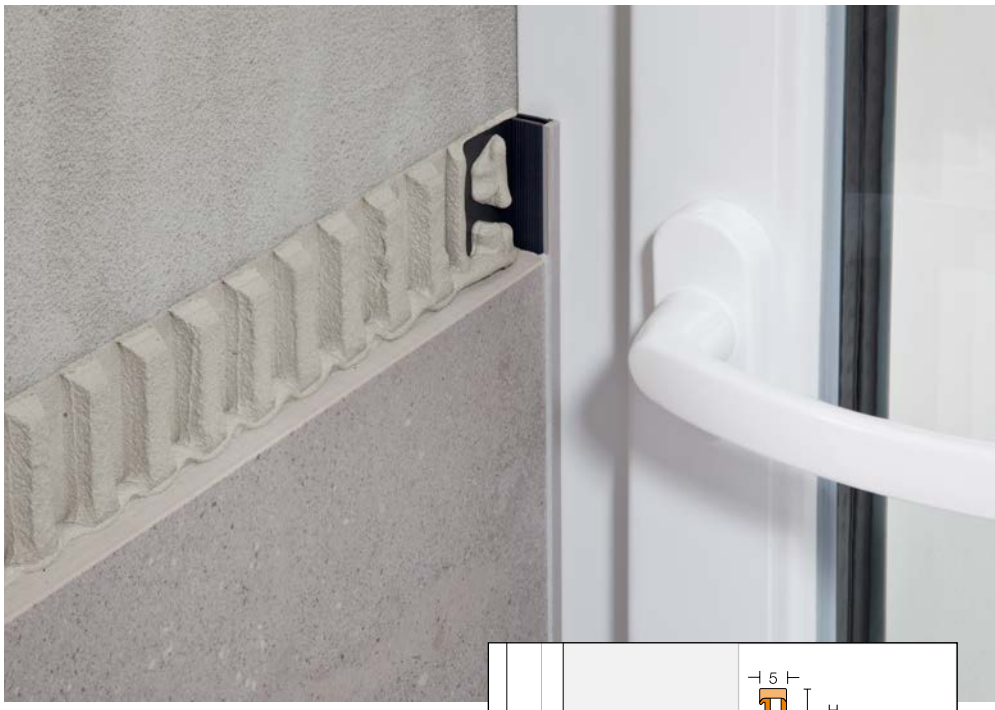

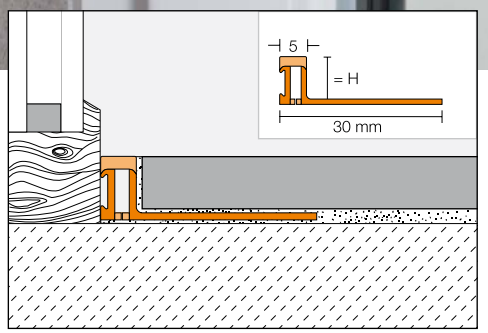

Material

El perfil DILEX-BWA consta de un ala de fijación con perforaciones trapezoidales de PVC-U (PVC rígido) con una unión inferior y superior de PVC-P (PVC flexible) a un lateral de PVC-U (PVC rígido). El lateral está provisto de una cavidad con rebaje.

Propiedades del material y campos de aplicación

El perfil es resistente a las cargas químicas habituales en los recubrimientos cerámicos y es resistente a los hongos y las bacterias.

La zona de dilatación del perfil es resistente a los rayos UV y no contiene plastificantes con ftalatos.
En casos particulares, se deberá comprobar si el tipo de material previsto es adecuado para las cargas químicas, mecánicas o de otra naturaleza a las que estará sometido.

El perfil DILEX-BWA se coloca en el recubrimiento cerámico como junta de entrega flexible a elementos de construcción fijos. Algunos ámbitos de aplicación son, p. ej., paredes con ventanas y puertas, así como pavimentos con paredes, zócalos, elementos de puertas, muebles de armario o similares.

Instalación

1. Seleccionar el perfil DILEX-BWA en función del espesor de la baldosa.
2. El cemento cola se debe aplicar con una llana dentada en la zona del borde donde se instalará el perfil.
3. Si es necesario, rellenar previamente la cavidad con rebaje del lado exterior del perfil con adhesivo de resina epoxi, silicona o un material similar, para fijar así el perfil al elemento fijo.
4. Presionar el perfil DILEX-BWA con el ala de fijación con perforaciones trapezoidales sobre el lecho de adhesivo y presionar firmemente contra el elemento fijo.
5. A continuación, cubrir por completo el ala de fijación perforada en forma trapezoidal con cemento cola.
6. Presionar firmemente las baldosas contiguas y asegurar de que queden a ras del borde superior del perfil.
7. Dejar una junta de aprox. 2 mm con respecto al perfil.
8. Rellenar completamente con mortero para juntas el espacio de la junta entre las baldosas y el perfil.

Consejos

El perfil DILEX-BWA es resistente a los hongos y las bacterias y no requiere cuidados ni mantenimiento especiales. Se limpia fácilmente durante la limpieza del revestimiento cerámico. Para ello, recomendamos utilizar productos de limpieza domésticos de uso habitual.



Campos de aplicación según las cargas esperadas

Personas

Carros de la compra
Peso total máx. 0,4 t

Automóviles
Peso total máx. 3,5 t

Absorción de movimiento de Schlüter®-DILEX-BWA

DILEX-BWA	1,5 mm

Descripción del producto

Schlüter®-DILEX-BWA

Longitud de suministro: 2,50 m

Colores	G	PG	BW	HB	GS	C	SG	DA	FG
H = 4,5 mm	•	•	•	•	•	•	•	•	•
H = 6 mm	•	•	•	•	•	•	•	•	•
H = 8 mm	•	•	•	•	•	•	•	•	•
H = 10 mm	•	•	•	•	•	•	•	•	•
H = 12,5 mm	•	•	•	•	•	•	•	•	•

Colores de la zona de movimiento:
G = gris
PG = gris medium
BW = blanco brillante
HB = beige
GS = negro
C = crema
SG = gris piedra
DA = antracita oscuro
FG = gris junta

Schlüter-Systems KG Schmölestraße 7 | D-58640 Iserlohn
+49 2371 971-0 +49 2371 971-1111 info@schlueter.de schlueter-systems.com

Schlüter-Systems S. L. Apartado 264 | Ctra. CV 20 Villarreal-Onda, km 6,2 | 12200 Onda (Castellón)
+34 964 24 11 44 info@schluter.es schluter.es

N.º de art. 554651 – Edición 10/26 – Si se reimprime, esta edición deja de ser válida · Ver última versión en página web.