5.22 Schlüter®-BARA-RAKE/-RAKEG

PERFIL DE ESCOAMENTO

FIXAÇÃO EM BETONILHA INCLINADA

Aplicação e função

Schlüter®-BARA-RAKE/-RAKEG é um perfil de remate para a zona de escoamento livre de construções de revestimento em varandas e terraços, que já apresentam uma betonilha inclinada pronta.
O perfil Schlüter®-BARA-RAKE é particularmente adequado para estruturas de construção com a drenagem conjunta Schlüter®-DITRA-DRAIN. Devido ao canto perfurado obtém-se um remate de tijoleira perfeito.
O perfil também cobre a zona de escoamento aberta da drenagem conjunta Schlüter®-DITRA-DRAIN instalada por baixo do revestimento, sendo que as aberturas asseguram uma secção de drenagem e ventilação suficientemente grande.
Schlüter®-BARA-RAKE é colado com a aba de fixação perfurada trapezoidal na zona de escoamento, recorrendo à ajuda de uma cola hidráulica para tijoleira.
Como impermeabilização conjunta é possível utilizar Schlüter®-KERDI. Também podem ser utilizadas impermeabilizações conjuntas, aplicáveis com espátula, da química estrutural. O perfil Schlüter®-BARA-RAKEG é concebido para estruturas de construção com o desacoplamento conjunto Schlüter®-DITRA. Devido ao canto fechado obtém-se um remate de tijoleira perfeito. Schlüter®-BARA-RAKE/-RAKEG resulta num remate de rebordo bonito e protege as zonas de escoamento livres de desgaste natural e deterioração.

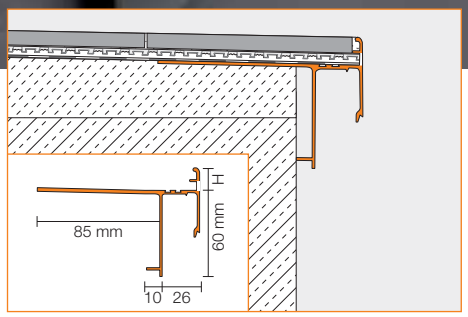

Material

Schlüter®-BARA-RAKE/-RAKEG é composto por alumínio cromado e com uma camada de cor.

Características do material e áreas de aplicação:

A camada dos perfis em alumínio não desbota e é resistente aos raios UV e às condições atmosféricas. As superfícies que ficam à vista devem ser protegidas contra objectos que esmerilem. Em casos especiais, e de acordo com a solicitação química ou mecânica esperada, é necessário esclarecer se é possível utilizar Schlüter®-BARA-RAKE/-RAKEG

Instalação de Schlüter®-BARA-RAKE

1. Seleccionar Schlüter®-BARA-RAKE em conformidade com a espessura da cerâmica.
2. Schlüter®-BARA-RAKE é aplicado como perfil de remate de bordo na camada de contacto da argamassa fina, com a aba de fixação perfurada no rebordo da betonilha. Em seguida é aplicada uma camada de argamassa sobre toda a superfície.
3. Deve-se colar Schlüter®-KERDI com a cola vedante Schlüter®-KERDI-COLL sobre a aba de fixação até à delineação recortada da flange de ligação realçada de Schlüter®-BARA-RAKE.
4. Se for utilizada uma argamassa de impermeabilização, Schlüter®-BARA-RAKE deve ser integrado com a aba de fixação perfurada trapezoidal na zona de escoamento livre do sistema de impermeabilização. A impermeabilização de superfície deve ser aplicada sobre a delineação recortada da flange de ligação realçada. Na instalação de sistemas de impermeabilização conjunta é necessário observar as notas dos respectivos fabricantes.
5. A drenagem conjunta Schlüter®-DITRA-DRAIN é colada sobre a impermeabilização conjunta, devendo ser instalada até à parte inferior do separador da junta moldado no perfil. É necessário ter atenção para não fechar o espaço de drenagem na instalação do revestimento.
6. De seguida a tijoleira pode ser aplicada directamente segundo o método de camada fina, sob observação das notas de instalação correspondentes 6.2 Schlüter®-DITRA-DRAIN. A tijoleira deve ser instalada observando um espaço de junta adequado face ao lado de remate de Schlüter®-BARA-RAKE e as juntas devem ser preenchidas de forma elástica.
7. Notas: Estão disponíveis elementos de canto pré-fabricados para cantos interiores e exteriores. Unir as arestas das extremidades dos perfis Schlüter®-BARA-RAKE com aprox. 5 mm de espaço entre as juntas e sobrepor, encaixando elementos de união. Devem ser observadas as notas sobre a aplicação e as normas de colocação referentes às construções de revestimentos correspondentes. Todos os materiais utilizados devem ser resistentes a intempéries, à água e adequados para o exterior.

Instalação de Schlüter®-BARA-RAKEG

1. Seleccionar Schlüter®-BARA-RAKEG em conformidade com a espessura da cerâmica.
2. Schlüter®-BARA-RAKEG é aplicado como perfil de remate de bordo na camada de contacto da argamassa fina, com a aba de fixação perfurada no rebordo do soalho. Em seguida é aplicada uma camada de argamassa sobre toda a superfície.
3. É necessário aproximar Schlüter®-DITRA à aba de fixação. A ligação ao perfil deve ser efectuada com a fita de vedação Schlüter®-KERDI. No mínimo 5 cm da fita de vedação devem ser colados com a cola vedante Schlüter®-KERDI-COLL sobre Schlüter®-DITRA, sobre toda a aba de fixação e até à delineação recortada da flange de ligação realçada de Schlüter®-BARA-RAKEG. De seguida a tijoleira pode ser aplicada directamente segundo o método de camada fina, sob observação das notas de instalação correspondentes 6.1 Schlüter®-DITRA. A tijoleira deve ser instalada observando um espaço de junta adequado face ao lado de remate de Schlüter®-BARA-RAKEG e as juntas devem ser preenchidas de forma elástica.
4. Se for utilizada uma argamassa de impermeabilização, Schlüter®-BARA-RAKEG deve ser integrado com a aba de fixação perfurada trapezoidal na zona de escoamento livre do sistema de impermeabilização. A impermeabilização de superfície deve ser aplicada sobre a delineação recortada da flange de ligação realçada. Na instalação de sistemas de impermeabilização conjunta é necessário observar as notas dos respectivos fabricantes.
5. Notas: Estão disponíveis elementos de canto pré-fabricados para cantos interiores e exteriores. Unir as arestas das extremidades dos perfis Schlüter®-BARA-RAKEG com aprox. 5 mm de espaço entre as juntas e sobrepor, encaixando elementos de união. Devem ser observadas as notas sobre a aplicação e as normas de colocação referentes às construções de revestimentos correspondentes. Todos os materiais utilizados devem ser resistentes a intempéries e à água, bem como adequados para o exterior.

Notas

Schlüter®-BARA-RAKE/-RAKEG não necessita de cuidados ou manutenção especial. A superfície revestida do perfil em alumínio é resistente aos raios UV e não desbota. Os danos na camada visível podem ser eliminados através da aplicação de uma nova camada.

Síntese de produtos:

Schlüter®-BARA-RAKE

Cores: CP = cinzento pastel, CM = cinzento metalizado

Comprimento disponível: 2,50 m

Cores	PG	GM
H = 10 mm	•	•
H = 15 mm	•	•
H = 18 mm	•	•
H = 21 mm	•	•
Canto 90°	•	•
Canto 135°	•	•
Canto interior 90°	•	•
Elemento de união	•	•

Schlüter®-BARA-RAKEG

Cores: CP = cinzento pastel, CM = cinzento metalizado

Comprimento disponível: 2,50 m

Cores	PG	GM
H = 4 mm	•	•
H = 10 mm	•	•
H = 15 mm	•	•
H = 18 mm	•	•
H = 21 mm	•	•
Canto 90°	•	•
Canto 135°	•	•
Canto interior 90°	•	•
Elemento de união	•	•

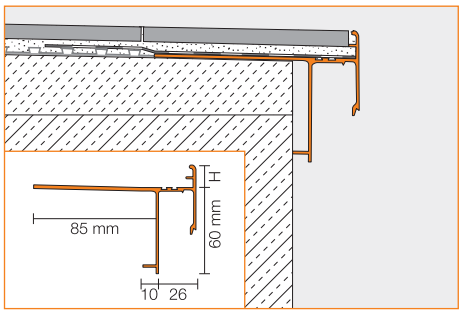

Modelo para ofertas:

Fornecer _____ metros lineares de Schlüter®-BARA-RAKE como perfil de parapeito angular em alumínio lacado com uma flange de ligação realçada, um canto perfurado e um bordo de gotejamento e montar com uma aba de fixação perfurada trapezoidal na zona de escoamento da betonilha inclinada, sob consideração das indicações do fabricante de acordo com as regras. Os acessórios, como cantos interiores/exteriores e elementos de união,

- ■ devem ser incluídos nos preços unitários.
- ■ serão cobrados em separado, como acessório.

Altura do perfil: _____ mm
Cor: _____
Art. n.º: _____
Material: _____ €/m
Mão de obra: _____ €/m
Total: _____ €/m

Modelo para ofertas:

Fornecer _____ metros lineares de Schlüter®-BARA-RAKEG como perfil de parapeito angular em alumínio lacado com uma flange de ligação realçada, um canto fechado e um bordo de gotejamento e montar com uma aba de fixação perfurada trapezoidal na zona de escoamento da betonilha inclinada, sob consideração das indicações do fabricante de acordo com as regras. Os acessórios, como cantos interiores/exteriores e elementos de união,

- ■ devem ser incluídos nos preços unitários.
- ■ serão cobrados em separado, como acessório.

Altura do perfil: _____ mm
Cor: _____
Art. n.º: _____
Material: _____ €/m
Mão de obra: _____ €/m
Total: _____ €/m

Schlüter-Systems KG · Schmölestraße 7 · D-58640 Iserlohn · Tel. 00 49 / 23 71 / 971-0 · Fax 00 49 / 23 71 / 971-111 · Internet www.schlueter-systems.com
Gabinete de Apoio ao Cliente Portugal · Rua do Passadouro, 31 · 3750-458 Fermentelos · Tel. 234 / 72 00 20 · Fax 234 / 72 31 47

Art.º n.º 552 219 – Edição 02/08 No caso de uma edição nova, esta edição fica sem efeito.